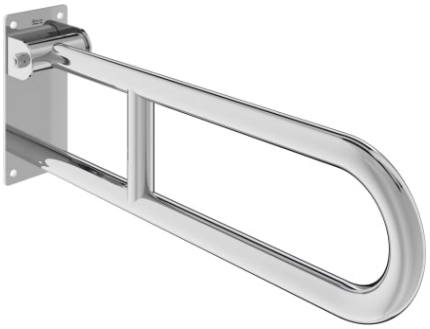

ACCESS

CONFORT - Poignée rabatable acier inox

DIMENSIONS

Longueur	99 mm
Largeur	600 mm
Hauteur	220 mm

COULEURS ET FINITIONS

01 Brillant

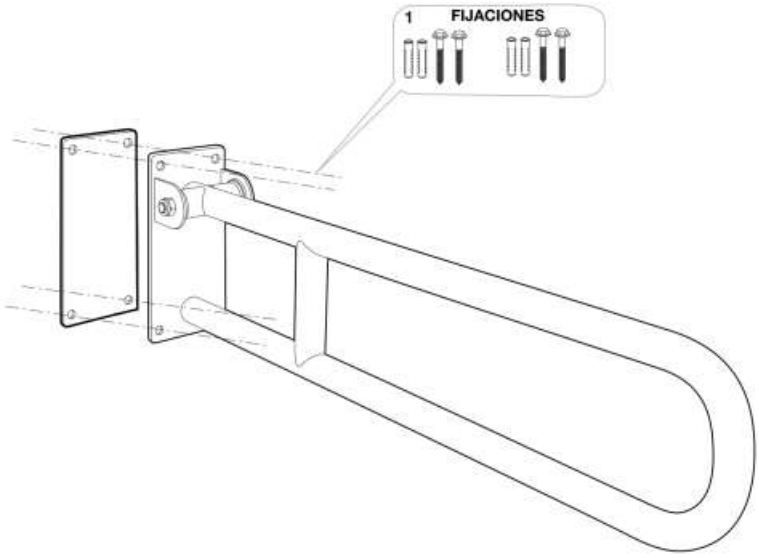

© Copyright 2026, Roca Sanitario, S.A. - All rights reserved | 25-11-2026 |
http://www.roca.com/produits/confort-poignee-rabatable-acier-inox-816932001?sku=A816932001

PIÈCES DÉTACHÉES

Vis 8x70mm (4 un)	AA0010500R	1	17,50 € PVPR (TVA exclue)

© Copyright 2026, Roca Sanitario, S.A. - All rights reserved | 25-11-2026 |
http://www.roca.com/produits/confort-poignee-rabatable-acier-inox-816932001?sku=A816932001