

ACCESS

Comfort - Poignée rabattable avec porte-rouleau blanc

DIMENSIONS

Longueur	99 mm
Largeur	800 mm
Hauteur	220 mm

COULEURS ET FINITIONS

09 Blanc

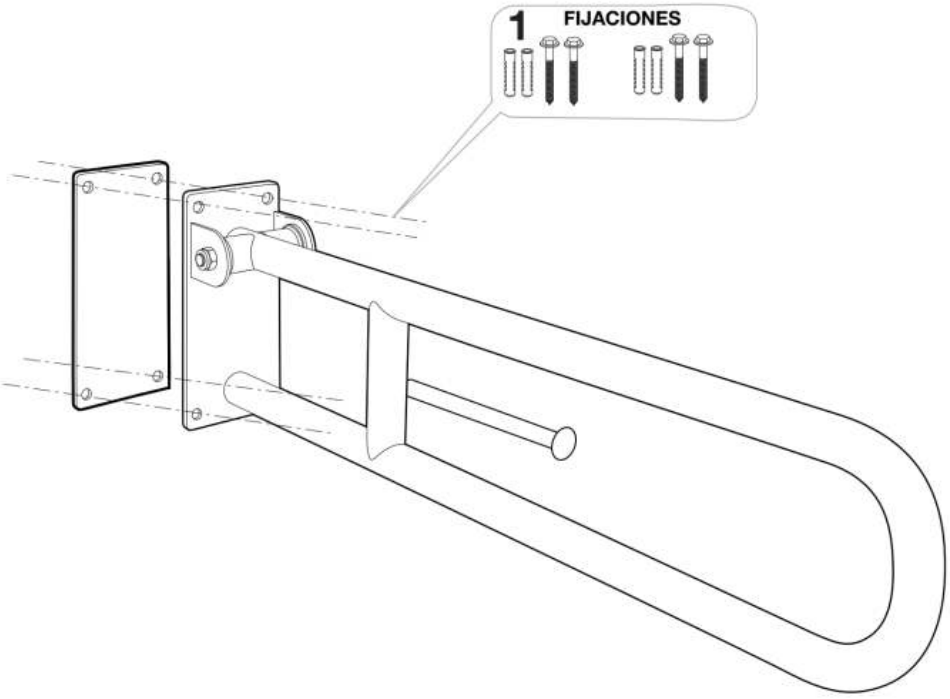

© Copyright 2026, Roca Sanitario, S.A. - All rights reserved | 25-11-2026 |
http://www.roca.com/produits/comfort-poignee-rabattable-porte-rouleau-blanc-816916009?sku=A816916009

PIÈCES DÉTACHÉES

Vis 8x70mm (4 un)	AA0010500R	1	17,50 € PVPR (TVA exclue)

© Copyright 2026, Roca Sanitario, S.A. - All rights reserved | 25-11-2026 |
http://www.roca.com/produits/comfort-poignee-rabattable-porte-rouleau-blanc-816916009?sku=A816916009