

ACCESS

CONFORT - Siege rabattable

DIMENSIONS

Longueur	400 mm
Largeur	420 mm
Hauteur	80 mm

COULEURS ET FINITIONS

09 Blanc

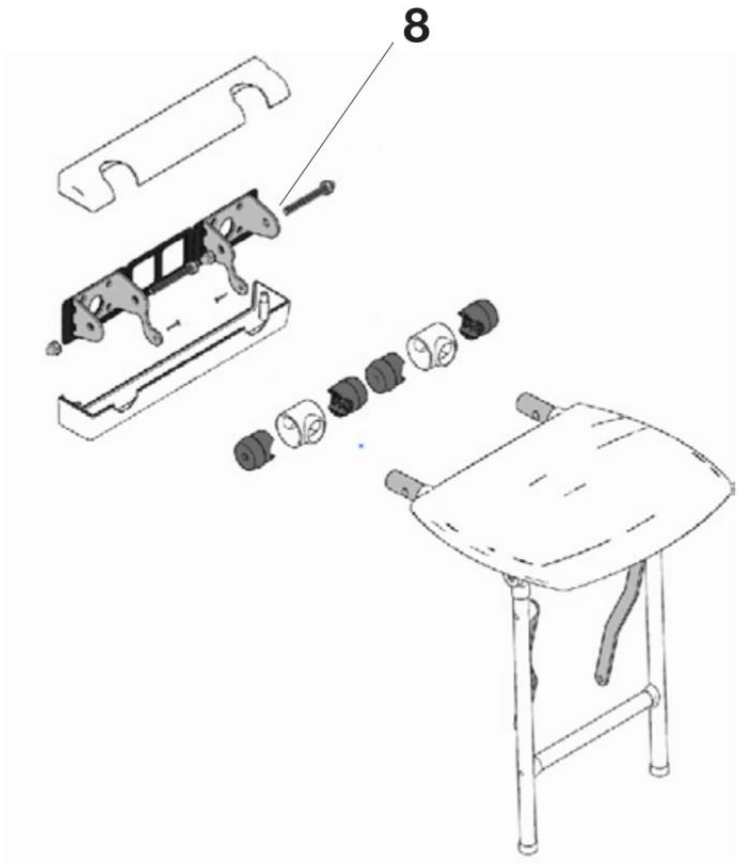

© Copyright 2026, Roca Sanitario, S.A. - All rights reserved | 25-11-2026 | http://www.roca.com/produits/confort-siege-rabattable-816912009?sku=A816912009

PIÈCES DÉTACHÉES

Kit de fixation pour siège de douche	AA0011200R	8	28,20 € PVPR (TVA exclue)

© Copyright 2026, Roca Sanitario, S.A. - All rights reserved | 25-11-2026 | http://www.roca.com/produits/confort-siege-rabattable-816912009?sku=A816912009