

ACCESS

PRO - Confort porte rouleaux adaptable antibacterien

DIMENSIONS

Longueur	37 mm
Largeur	175 mm
Hauteur	154 mm

COULEURS ET FINITIONS

09 Blanc

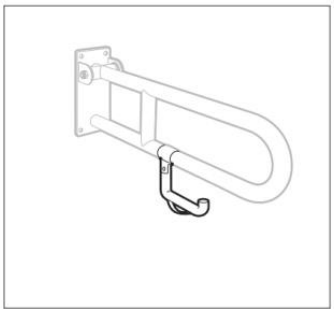

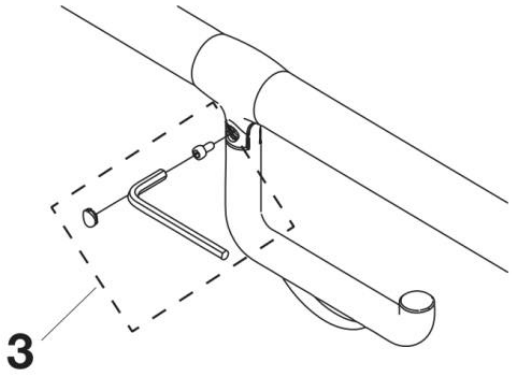

© Copyright 2026, Roca Sanitario, S.A. - All rights reserved | 25-11-2026 |
http://www.roca.com/produits/pro-confort-porte-rouleaux-adaptable-antibacterien-816911009?sku=A816911009

PIÈCES DÉTACHÉES

Support porte-papier	AA0004400R	3	1,68 € PVPR (TVA exclue)

© Copyright 2026, Roca Sanitario, S.A. - All rights reserved | 25-11-2026 |
http://www.roca.com/produits/pro-confort-porte-rouleaux-adaptable-antibacterien-816911009?sku=A816911009