

ACCESS

CONFORT - Poignée rabattable sur pied acier epoxy

DIMENSIONS

Longueur	130 mm
Largeur	650 mm
Hauteur	835 mm

COULEURS ET FINITIONS

09 Blanc

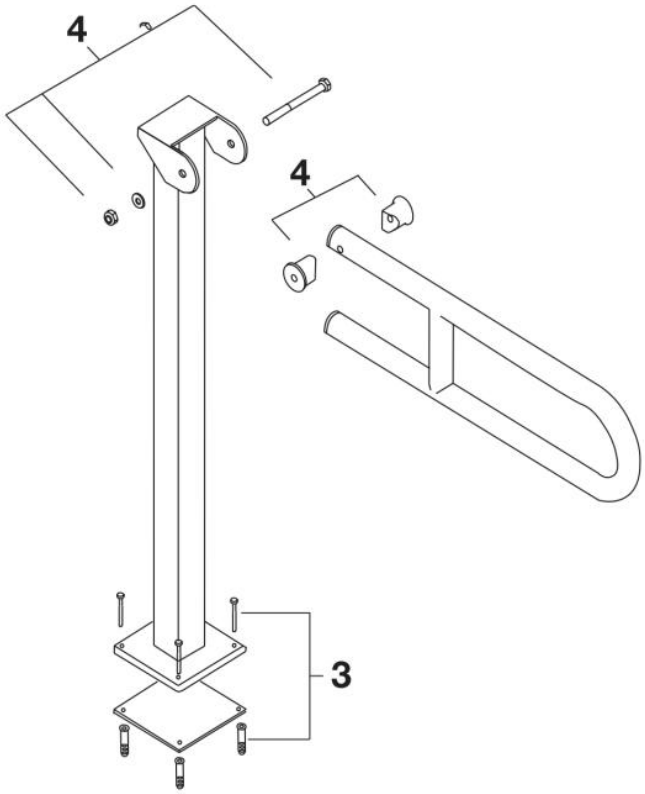

© Copyright 2026, Roca Sanitario, S.A. - All rights reserved | 23-11-2026 |
http://www.roca.com/produits/confort-poignee-rabattable-pied-acier-epoxy-816910009?sku=A816910009

PIÈCES DÉTACHÉES

Vis 8x70mm (4 un)	AA0010500R	3	17,50 € PVPR (TVA exclue)
Set de fixations vis M6x180mm + cache	AA0010400R	4	21,20 € PVPR (TVA exclue)

© Copyright 2026, Roca Sanitario, S.A. - All rights reserved | 23-11-2026 |
http://www.roca.com/produits/confort-poignee-rabattable-pied-acier-epoxy-816910009?sku=A816910009