

ACCESS

# CONFORT - Poignée rabattable acier epoxy blanc

DIMENSIONS

| | |
|---|---|
| Longueur | 99 mm |
| Largeur | 800 mm |
| Hauteur | 220 mm |

COULEURS ET FINITIONS

09 Blanc

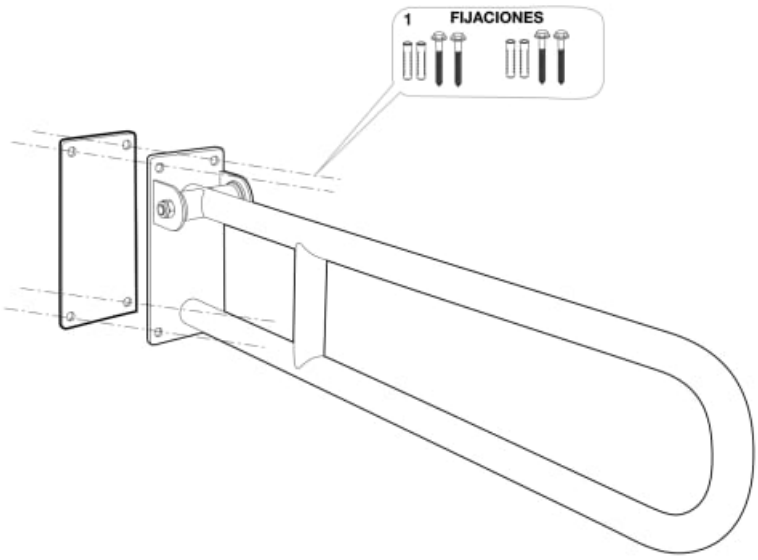


© Copyright 2026, Roca Sanitario, S.A. - All rights reserved | 25-11-2026 |
http://www.roca.com/produits/confort-poignee-rabattable-acier-epoxy-blanc-816909009?sku=A816909009

## PIÈCES DÉTACHÉES

| | | | |
|---|---|---|---|
| Vis 8x70mm (4 un) | AA0010500R | 1 | 17,50 € PVPR (TVA exclue) |

© Copyright 2026, Roca Sanitario, S.A. - All rights reserved | 25-11-2026 |
http://www.roca.com/produits/confort-poignee-rabattable-acier-epoxy-blanc-816909009?sku=A816909009