

ACCESS

CONFORT - Poignée de bain acier epoxy blanc

DIMENSIONS

Longueur	480 mm
Largeur	82 mm
Hauteur	80 mm

COULEURS ET FINITIONS

09 Blanc

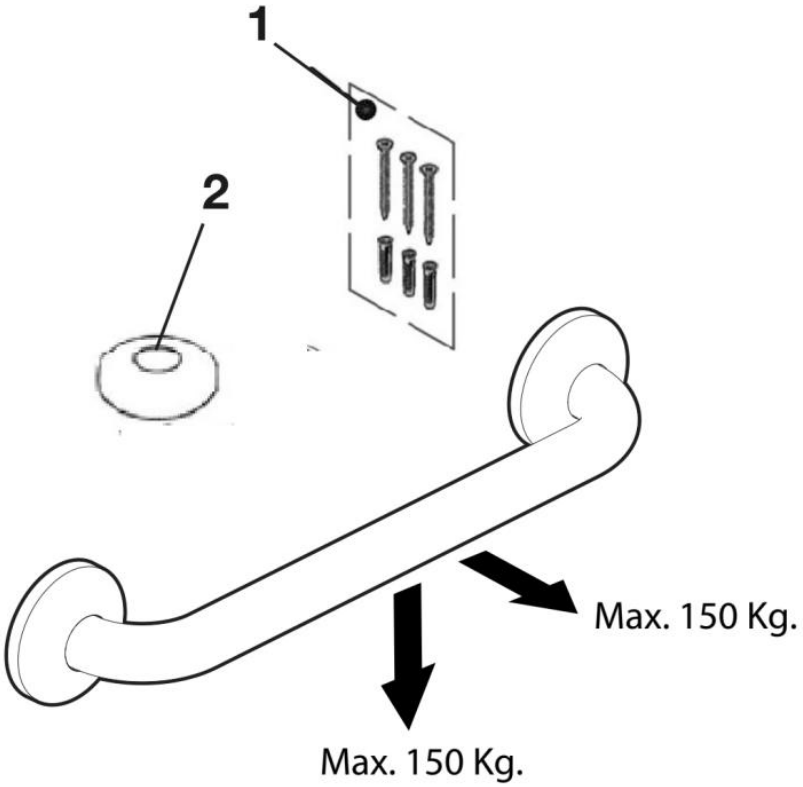

© Copyright 2026, Roca Sanitario, S.A. - All rights reserved | 25-11-2026 |
http://www.roca.com/produits/confort-poignee-bain-acier-epoxy-blanc-816901009?sku=A816901009

PIÈCES DÉTACHÉES

Fixations murales Access	AA0004200R	1	6,23 € PVPR (TVA exclue)
Rosaces pour barres Access (2u) Chromé	AA0004500R	2	12,30 € PVPR (TVA exclue)

© Copyright 2026, Roca Sanitario, S.A. - All rights reserved | 25-11-2026 |
http://www.roca.com/produits/confort-poignee-bain-acier-epoxy-blanc-816901009?sku=A816901009