

ACCESS

CONFORT - Poignée de bain acier epoxy blanc

DIMENSIONS

Longueur	380 mm
Largeur	82 mm
Hauteur	80 mm

COULEURS ET FINITIONS

09 Blanc

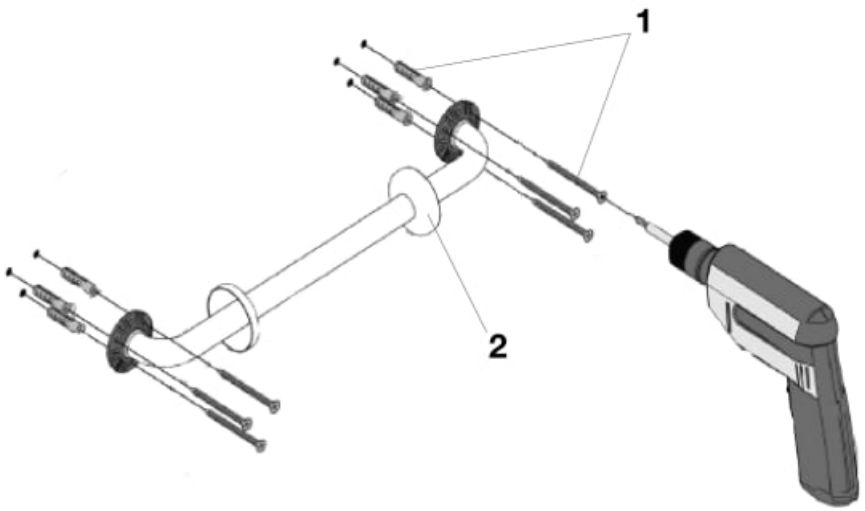

© Copyright 2026, Roca Sanitario, S.A. - All rights reserved | 25-11-2026 |
http://www.roca.com/produits/confort-poignee-bain-acier-epoxy-blanc-816900009?sku=A816900009

PIÈCES DÉTACHÉES

Fixations murales Access	AA0004200R	1	6,23 € PVPR (TVA exclue)
Rosace, support plastique et vis M12 pour poignée Acces Blanc (2u)	AA0014300R	2	20,00 € PVPR (TVA exclue)

© Copyright 2026, Roca Sanitario, S.A. - All rights reserved | 25-11-2026 |
http://www.roca.com/produits/confort-poignee-bain-acier-epoxy-blanc-816900009?sku=A816900009