RUBIK

Porte-serviettes de réserve



DIMENSIONS

Longueur	500 mm
Largeur	213 mm
Hauteur	71 mm

COULEURS ET FINITIONS

01 Brillant

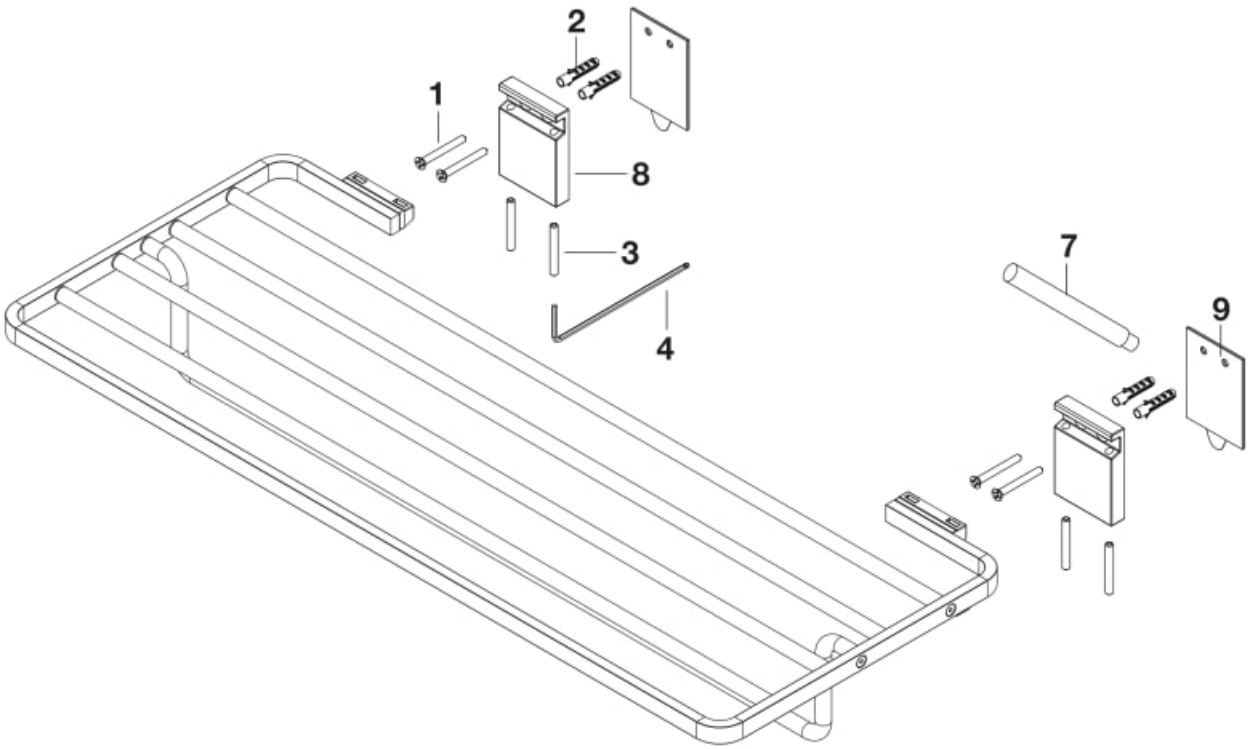

© Copyright 2026, Roca Sanitario, S.A. - All rights reserved | 23-11-2026 | http://www.roca.com/produits/porte-serviettes-reserve-8168480..?sku=A816848001

PIÈCES DÉTACHÉES

Fixations murales pour accessoires Rubik	AA0001600R	1|2|3|4	4,62 € PVPR (TVA exclue)
Support mural pour porte-serviettes	AA0002300R	8|1|2|3	18,00 € PVPR (TVA exclue)
Adhésif carré pour porte-serviettes Rubik	AA0001800R	7|9	15,30 € PVPR (TVA exclue)

© Copyright 2026, Roca Sanitario, S.A. - All rights reserved | 23-11-2026 | http://www.roca.com/produits/porte-serviettes-reserve-8168480..?sku=A816848001