

RUBIK

Porte-serviettes barre

DIMENSIONS

Longueur	600 mm
Largeur	62 mm
Hauteur	45 mm

COULEURS ET FINITIONS

01 Brillant

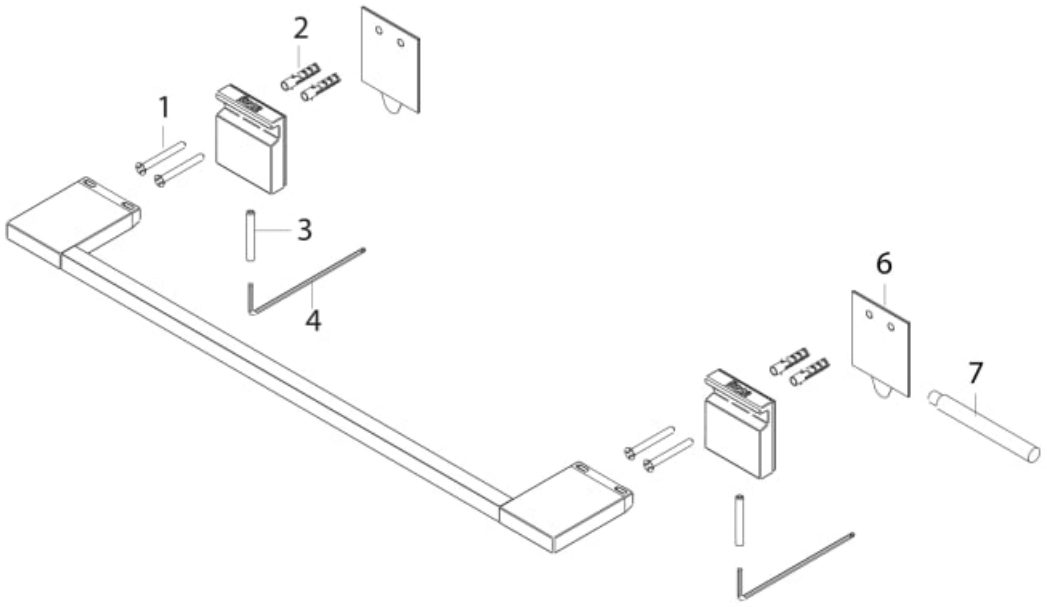

© Copyright 2026, Roca Sanitario, S.A. - All rights reserved | 23-11-2026 | http://www.roca.com/produits/porte-serviettes-barre-8168450..?sku=A816845001

PIÈCES DÉTACHÉES

Fixations murales pour accessoires Rubik	AA0001600R	1|2|3|4	4,62 € PVPR (TVA exclue)
Kit adhésif de montage Rubik's	AA0001700R	6|7	18,00 € PVPR (TVA exclue)

© Copyright 2026, Roca Sanitario, S.A. - All rights reserved | 23-11-2026 | http://www.roca.com/produits/porte-serviettes-barre-8168450..?sku=A816845001