HOTELS 2_0

Porte-savon grille



DIMENSIONS

Longueur	300 mm
Largeur	120 mm
Hauteur	83 mm

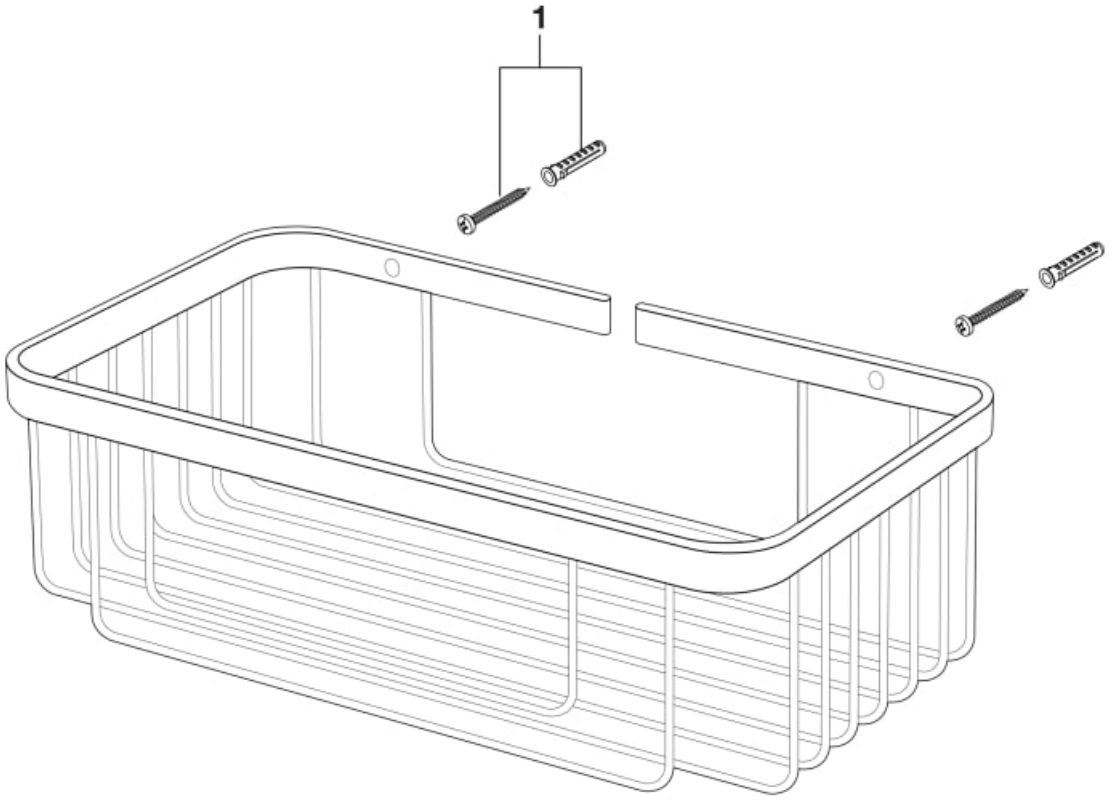

© Copyright 2026, Roca Sanitario, S.A. - All rights reserved | 23-11-2026 | http://www.roca.com/produits/porte-savon-grille-816730001?sku=A816730001

PIÈCES DÉTACHÉES

Fixations pour accessoires	A840737000	1	5,10 € PVPR (TVA exclue)

© Copyright 2026, Roca Sanitario, S.A. - All rights reserved | 23-11-2026 | http://www.roca.com/produits/porte-savon-grille-816730001?sku=A816730001