

TWIN

Patère (à visser ou à coller).

DIMENSIONS

Longueur	57 mm
Largeur	45 mm
Hauteur	57 mm

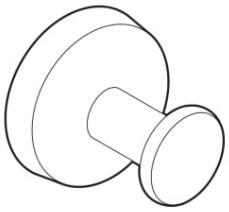

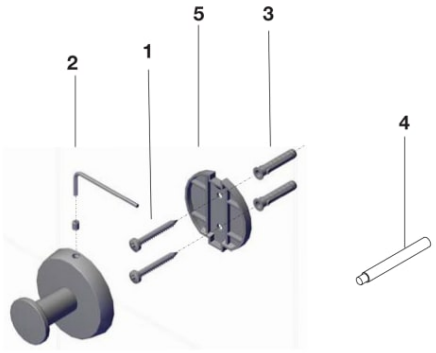

© Copyright 2026, Roca Sanitario, S.A. - All rights reserved | 23-11-2026 | http://www.roca.com/produits/patere-visser-coller-816700001?sku=A816700001

PIÈCES DÉTACHÉES

Bouton-poussoir double pour mécanisme Plus D8 Ø48mm	A840788000	5	1,40 € PVPR (TVA exclue)
Support de fixation murale pour accessoires	A840785000	1|2|3	3,67 € PVPR (TVA exclue)

© Copyright 2026, Roca Sanitario, S.A. - All rights reserved | 23-11-2026 | http://www.roca.com/produits/patere-visser-coller-816700001?sku=A816700001