VICTORIA (ACC)

Porte-flacons grille



DIMENSIONS

Longueur	320 mm
Largeur	120 mm
Hauteur	120 mm

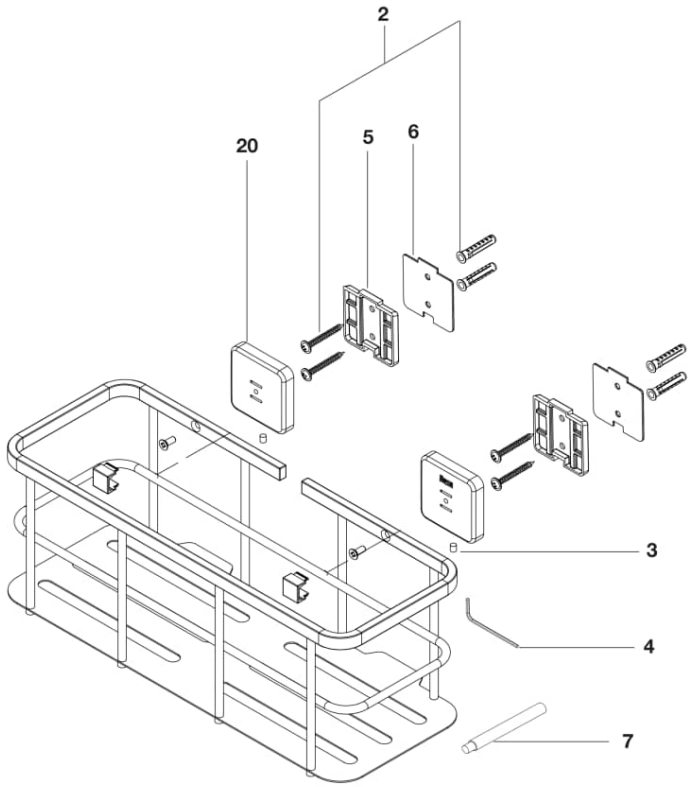

© Copyright 2026, Roca Sanitario, S.A. - All rights reserved | 23-11-2026 | http://www.roca.com/produits/porte-flacons-grille-816696C00?sku=A816696C00

PIÈCES DÉTACHÉES

Rosace sans logo Victoria 200mm	AA0007900R	20	7,77 € PVPR (TVA exclue)
Support mural pour accessoire Victoria	A840797000	2|3|4|5	2,95 € PVPR (TVA exclue)
Adhésif carré pour accessoires Victoria	A840804000	6|7	11,90 € PVPR (TVA exclue)

© Copyright 2026, Roca Sanitario, S.A. - All rights reserved | 23-11-2026 | http://www.roca.com/produits/porte-flacons-grille-816696C00?sku=A816696C00