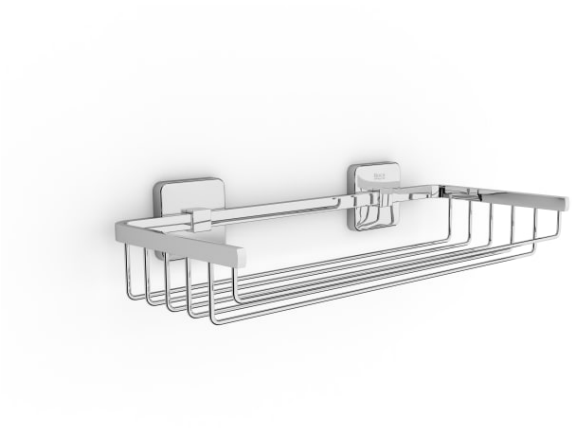

VICTORIA (ACC)

Porte-savon grille

DIMENSIONS

Longueur	300 mm
Largeur	135 mm
Hauteur	65 mm

COULEURS ET FINITIONS

01 Brillant

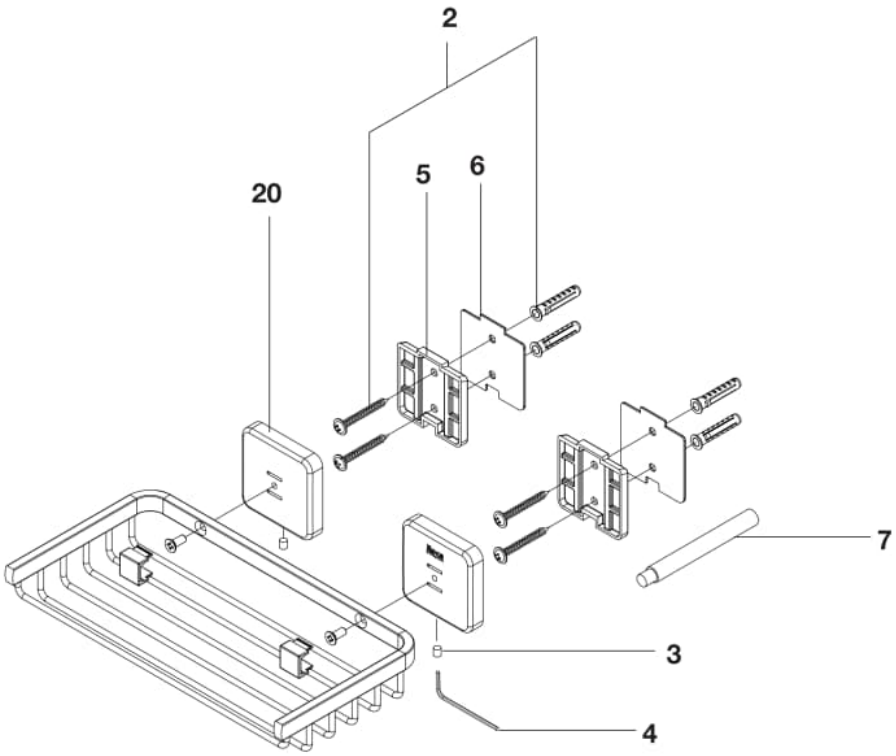

© Copyright 2026, Roca Sanitario, S.A. - All rights reserved | 23-11-2026 | http://www.roca.com/produits/porte-savon-grille-816688001?sku=A816688001

PIÈCES DÉTACHÉES

Support mural pour accessoire Victoria	A840797000	2|3|4|5	2,95 € PVPR (TVA exclue)
Adhésif carré pour accessoires Victoria	A840804000	6|7	11,90 € PVPR (TVA exclue)

© Copyright 2026, Roca Sanitario, S.A. - All rights reserved | 23-11-2026 | http://www.roca.com/produits/porte-savon-grille-816688001?sku=A816688001