

VICTORIA (ACC)

Distributeur de savon liquide en métal à fixer au mur

DIMENSIONS

Longueur	64 mm
Largeur	104 mm
Hauteur	184 mm

COULEURS ET FINITIONS

01 Brillant

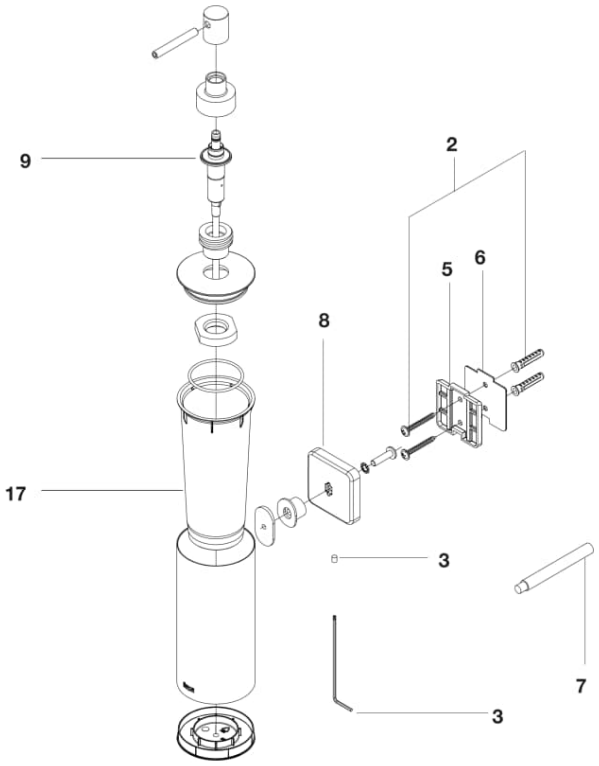

© Copyright 2026, Roca Sanitario, S.A. - All rights reserved | 23-11-2026 |
http://www.roca.com/produits/distributeur-savon-liquide-metal-fixer-mur-816677001?sku=A816677001

PIÈCES DÉTACHÉES

Verre pour porte-balai WC	A840762000	9	6,53 € PVPR (TVA exclue)
Support mural pour accessoire Victoria	A840797000	2|3|4|5	2,95 € PVPR (TVA exclue)
Adhésif carré pour accessoires Victoria	A840804000	6|7	11,90 € PVPR (TVA exclue)
Rosace pour accessoire Victoria	A840805001	3|4|8	7,63 € PVPR (TVA exclue)

© Copyright 2026, Roca Sanitario, S.A. - All rights reserved | 23-11-2026 |
http://www.roca.com/produits/distributeur-savon-liquide-metal-fixer-mur-816677001?sku=A816677001