

VICTORIA (ACC)

Porte-papier avec couvercle (à visser ou à coller).

DIMENSIONS

Longueur	132 mm
Largeur	55 mm
Hauteur	102 mm

COULEURS ET FINITIONS

01 Brillant

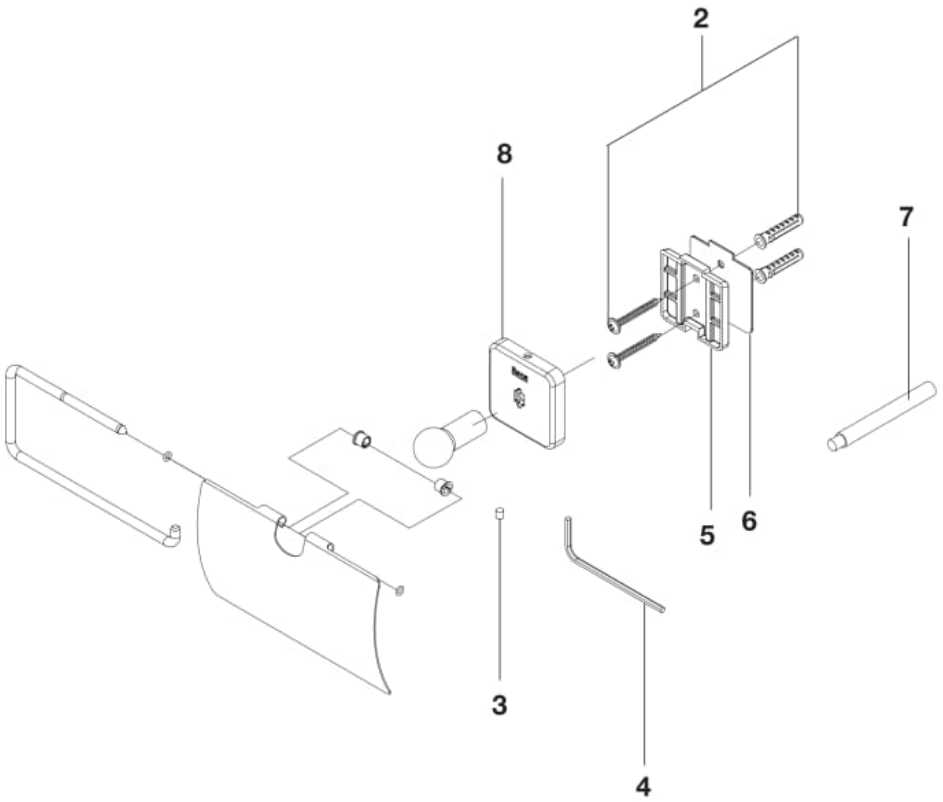

© Copyright 2026, Roca Sanitario, S.A. - All rights reserved | 23-11-2026 |
http://www.roca.com/produits/porte-papier-couvercle-visser-coller-816662001?sku=A816662001

PIÈCES DÉTACHÉES

Support mural pour accessoire Victoria	A840797000	2|3|4|5	2,95 € PVPR (TVA exclue)
Adhésif carré pour accessoires Victoria	A840804000	6|7	11,90 € PVPR (TVA exclue)
Rosace pour accessoire Victoria	A840805001	3|4|8	7,63 € PVPR (TVA exclue)

© Copyright 2026, Roca Sanitario, S.A. - All rights reserved | 23-11-2026 |
http://www.roca.com/produits/porte-papier-couvercle-visser-coller-816662001?sku=A816662001