

VICTORIA (ACC)

# Porte-serviettes barre (à visser ou à coller).

## DIMENSIONS

| | |
|---|---|
| Longueur | 400 mm |
| Largeur | 64 mm |
| Hauteur | 50 mm |

## COULEURS ET FINITIONS

01 Brillant

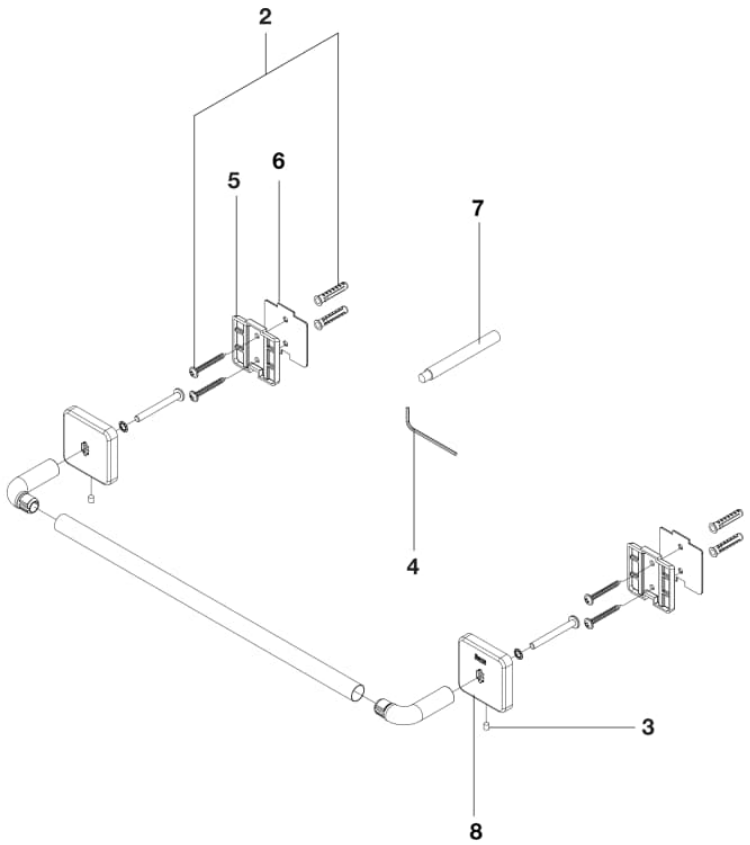


© Copyright 2026, Roca Sanitario, S.A. - All rights reserved | 24-11-2026 |
http://www.roca.com/produits/porte-serviettes-barre-visser-coller-816654001?sku=A816654001

## PIÈCES DÉTACHÉES

| | | | |
|---|---|---|---|
| Support mural pour accessoire Victoria | A840797000 | 2\|3\|4\|5 | 2,95 € PVPR (TVA exclue) |
| Adhésif carré pour accessoires Victoria | A840804000 | 6\|7 | 11,90 € PVPR (TVA exclue) |
| Rosace pour accessoire Victoria | A840805001 | 3\|4\|8 | 7,63 € PVPR (TVA exclue) |

© Copyright 2026, Roca Sanitario, S.A. - All rights reserved | 24-11-2026 |
http://www.roca.com/produits/porte-serviettes-barre-visser-coller-816654001?sku=A816654001