

VICTORIA (ACC)

Porte-serviettes barre

DIMENSIONS

Longueur	300 mm
Largeur	64 mm
Hauteur	50 mm

COULEURS ET FINITIONS

01 Brillant

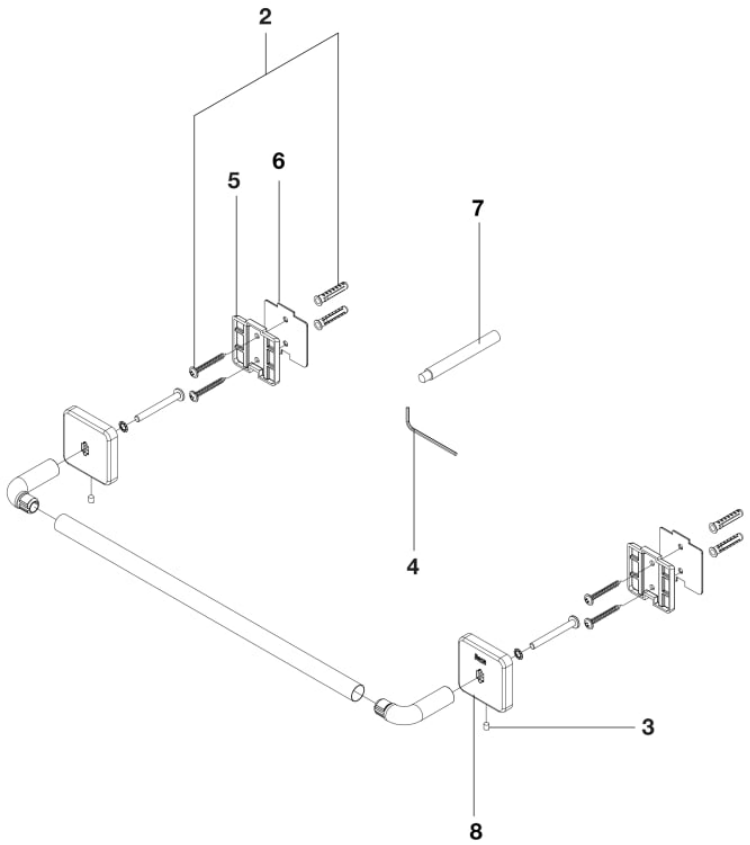

© Copyright 2026, Roca Sanitario, S.A. - All rights reserved | 25-11-2026 | http://www.roca.com/produits/porte-serviettes-barre-816653001?sku=A816653001

PIÈCES DÉTACHÉES

Support mural pour accessoire Victoria	A840797000	2|3|4|5	2,95 € PVPR (TVA exclue)
Adhésif carré pour accessoires Victoria	A840804000	6|7	11,90 € PVPR (TVA exclue)
Rosace pour accessoire Victoria	A840805001	3|4|8	7,63 € PVPR (TVA exclue)

© Copyright 2026, Roca Sanitario, S.A. - All rights reserved | 25-11-2026 | http://www.roca.com/produits/porte-serviettes-barre-816653001?sku=A816653001