

HOTELS 2_0

Porte-serviettes de réserve

DIMENSIONS

Longueur	635 mm
Largeur	280 mm
Hauteur	105 mm

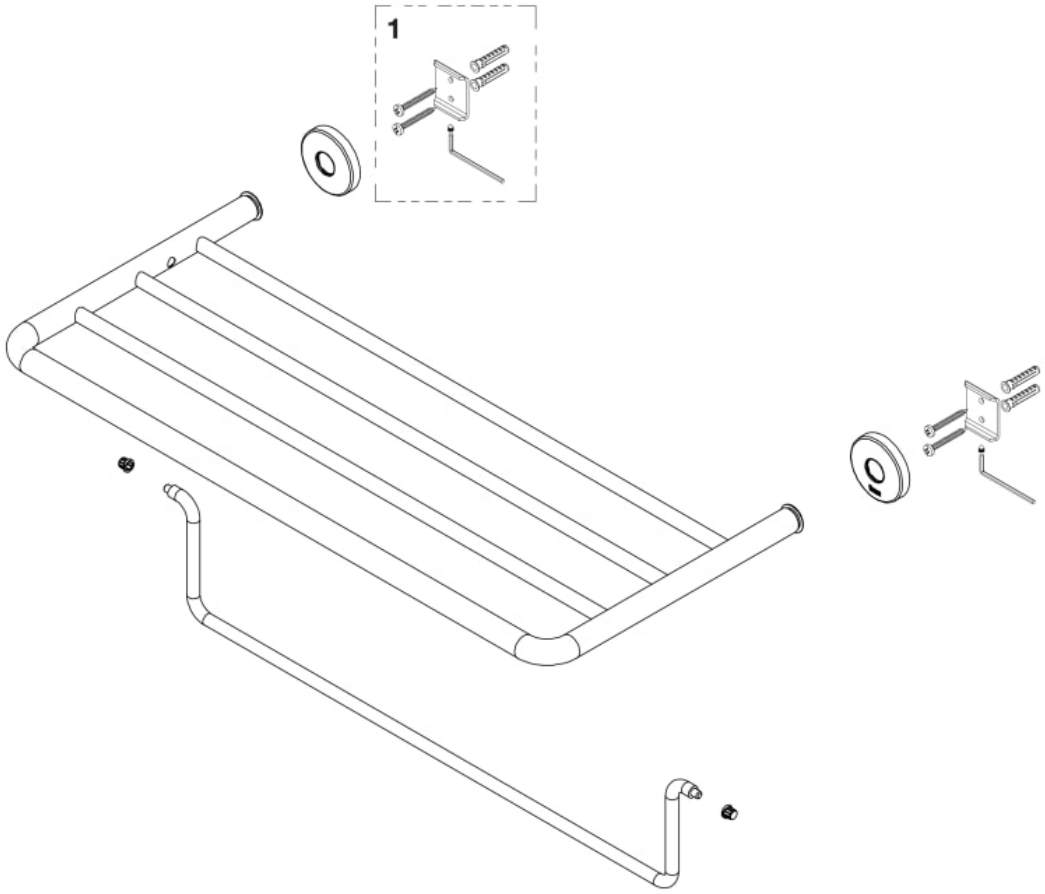

© Copyright 2026, Roca Sanitario, S.A. - All rights reserved | 24-11-2026 | http://www.roca.com/produits/porte-serviettes-reserve-816379001?sku=A816379001

PIÈCES DÉTACHÉES

Accessoire fixation porte-serviettes Hotels 2.0	A840730000	1	5,10 € PVPR (TVA exclue)

© Copyright 2026, Roca Sanitario, S.A. - All rights reserved | 24-11-2026 | http://www.roca.com/produits/porte-serviettes-reserve-816379001?sku=A816379001