THE GAP

ROUND - Abattant standard supralit



DIMENSIONS

Longueur	449 mm
Largeur	357 mm
Hauteur	47 mm

COULEURS ET FINITIONS

00 Blanc

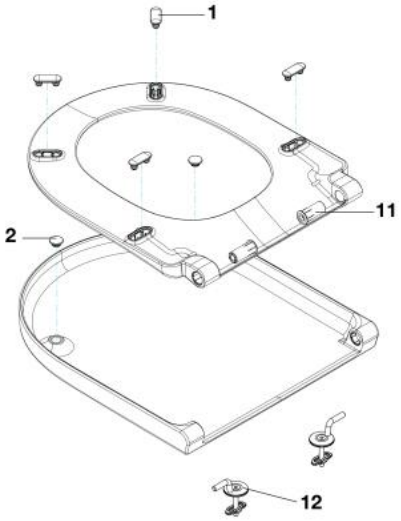

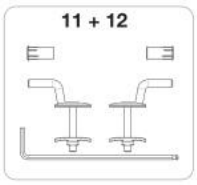

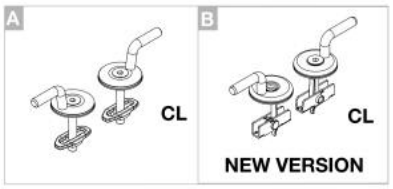

Atención a la versión.
La imagen A corresponde a la versión de bisagras (CR) y fijaciones (CL) hasta 2024.
La imagen B corresponde a la versión de bisagras (CR) y fijaciones (CL) desde 2024.

Attention to the version.
The image A of hinges (CR) and fixings (CL) are the version until 2024.
The image B of hinges (CR)and fixings (CL) are the version from 2024.

© Copyright 2026, Roca Sanitario, S.A. - All rights reserved | 23-11-2026 |
http://www.roca.com/produits/round-abattant-standard-supralit-801D10..1?sku=A801D10001

PIÈCES DÉTACHÉES

Butées pour abattant de toilette blanche 36,5x14,5x4,5 mm (4 pcs)	AI0009100R	1	1,22 € PVPR (TVA exclue)
Butées pour abattants Ø18,5x10mm Blanc (2un)	AI0000200R	2	0,95 € PVPR (TVA exclue)
Charnières à chute libre avec fixation supérieure pour abattant et couvercle WC	AI0028500R	11|12	17,70 € PVPR (TVA exclue)
Charnières à chute libre pour abattant et couvercle de WC (1 unité)	AI0020900R	11|12	10,30 € PVPR (TVA exclue)

© Copyright 2026, Roca Sanitario, S.A. - All rights reserved | 23-11-2026 |
http://www.roca.com/produits/round-abattant-standard-supralit-801D10..1?sku=A801D10001