

ATLAS

Pack 3 en 1 : Atlas + set + pommeau de douche (Roca Box)



COULEURS ET FINITIONS

C0 Chromé

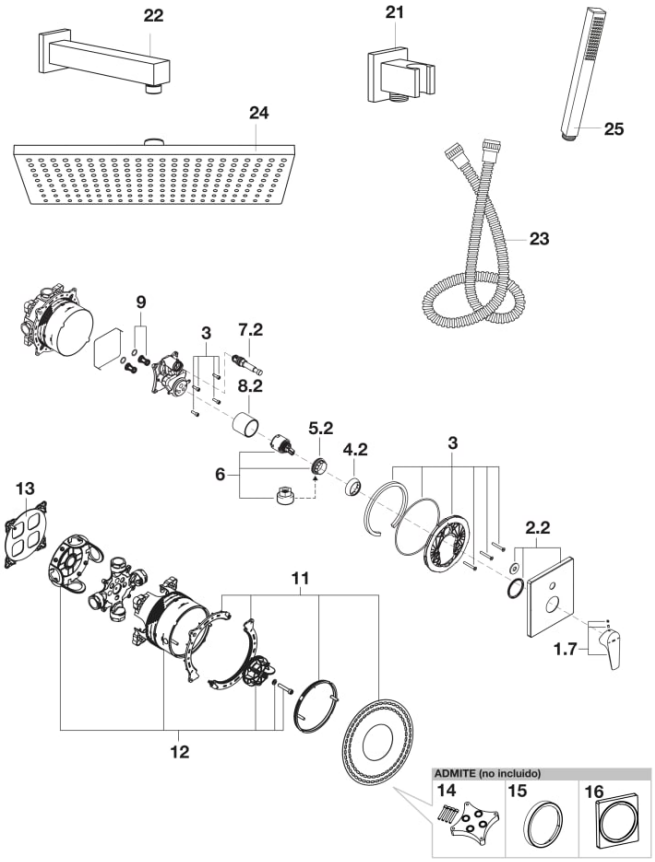

© Copyright 2026, Roca Sanitario, S.A. - All rights reserved | 20-11-2026 |
http://www.roca.com/produits/pack-1atlas-set-pommeau-douche-roca-box-5D2690C00?sku=A5D2690C00

PIÈCES DÉTACHÉES

Poignée Ø48mm pour robinetterie Atlas	AG0116300R	1.7	25,90 € PVPR (TVA exclue)
Rosace 160x180mm bain/douche encastrée Rocabox	AG0121100R	2.2	60,00 € PVPR (TVA exclue)
Fixations RocaBox	AG0120900R	3	22,70 € PVPR (TVA exclue)
Bague pour robinetterie de lavabo/bidet Ø44mm Chromé	AG0085300R	4.2	17,40 € PVPR (TVA exclue)
Écrous pour cartouche de robinet PL R37/R44	A525023507	5.2	4,11 € PVPR (TVA exclue)
Cartouche de robinet R37 + écrou + clé	AG0110607R	6	9,70 € PVPR (TVA exclue)
Inverseur pour robinet encastré bain-douche	A525006500	7.2	22,70 € PVPR (TVA exclue)
Douille Ø46x41mm pour corps de cartouche de robinetterie	A525006800	8.2	19,90 € PVPR (TVA exclue)
Manchon antibruit avec joint pour Rocabox (2 un)	AG0121000R	9	21,10 € PVPR (TVA exclue)
Couvercle pour Rocabox	AG0120000R	11	17,40 € PVPR (TVA exclue)
Kit corps en plastique pour robinets Rocabox	AG0119900R	12	23,30 € PVPR (TVA exclue)
Kit cache fond de fermeture universel Rocabox	AG0198400R	13	2,92 € PVPR (TVA exclue)

RECAMBIOS COMPATIBLES

Coude mural 1/2" et support douchette arrivée d'eau	A5B0850C00	21	53,30 € PVPR (TVA exclue)
Bras de douche mural	A5B0950C00	22	92,40 € PVPR (TVA exclue)
Pomme de douche carrée orientable, en ABS chromé. Bras de support vendu séparément.	A5B3050C00	24	181,00 € PVPR (TVA exclue)
Douchette à 1 jet Pluie	A5B9L61C00	25	56,50 € PVPR (TVA exclue)

© Copyright 2026, Roca Sanitario, S.A. - All rights reserved | 20-11-2026 |
http://www.roca.com/produits/pack-1atlas-set-pommeau-douche-roca-box-5D2690C00?sku=A5D2690C00