T-500

Pack (mitigeur thermostatique T-500, set de douche Stella)



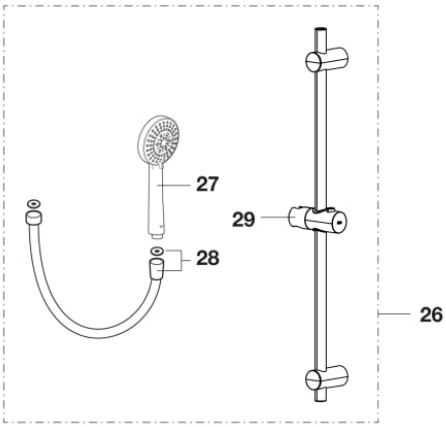

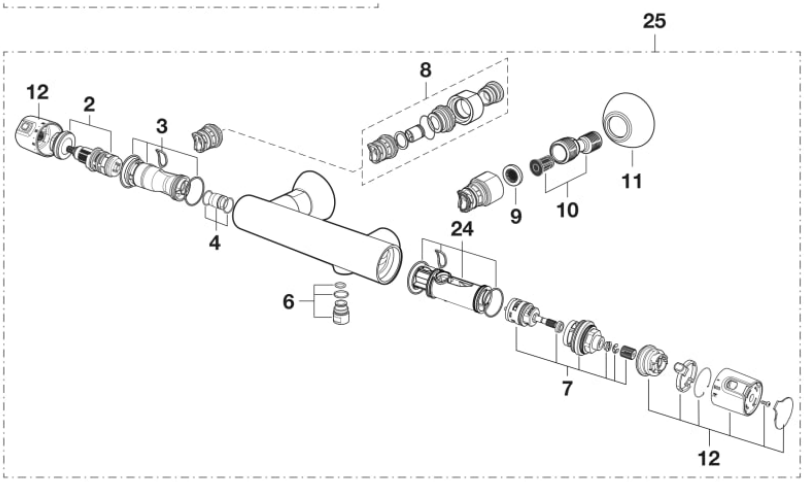

© Copyright 2026, Roca Sanitario, S.A. - All rights reserved | 23-11-2026 |
http://www.roca.com/produits/pack-mitigeur-thermostatique-500set-douche-stella-5D0418C00?sku=A5D0418C00

PIÈCES DÉTACHÉES

Cartouche thermostatique pour robinet RT12 avec écrou	A525015803	2		76,20 € PVPR (TVA exclue)
Noyau thermostatique avec joints pour robinetterie	AG0172900R	3		6,02 € PVPR (TVA exclue)
Raccord pour noyaux et joints pour robinetterie thermostatique	A525017203	4		2,67 € PVPR (TVA exclue)
Manchon connexion mitigeur thermostatique Victoria	A525016609	6		5,59 € PVPR (TVA exclue)
Inverseur 2 voies système thermostatique	AG0151300R	7		28,00 € PVPR (TVA exclue)
Ensemble d'alimentation pour mélangeur thermostatique pour robinetterie de baignoire-douche Chromé	AG0131300R	8		42,60 € PVPR (TVA exclue)
Joints filtre anti-silice 3/4" (2 un)	A525016207	9	2 ut	2,48 € PVPR (TVA exclue)
Raccord excentrique 1/2"x3/4" L50mm avec antibruit pour robinetterie (2 un)	AG0103908R	10		16,80 € PVPR (TVA exclue)
Rosace pour robinet mural bain-douche 3/4 x Ø65 x 26mm (2 un)	AG0085400R	11		8,17 € PVPR (TVA exclue)
Poignées pour mitigeur thermostatique de douche Victoria-T	AG0131400R	12		24,70 € PVPR (TVA exclue)
Noyau d'inverseur avec joints pour robinetterie	A525016707	24		14,50 € PVPR (TVA exclue)
Flexible de douche métallique universel 1,7m	A525009800	28		26,40 € PVPR (TVA exclue)
Support de douche pour colonne coulissante Chrome	AG0041500R	29		15,30 € PVPR (TVA exclue)

RECAMBIOS COMPATIBLES

Douche thermostatique mural livré sans flexible ni douchette (NF)	A5A1318C00	25
Kit de douche composé d'une barre coulissante, d'une douchette Stella 100/3 et d'un flexible. La douchette est équipée de 3 fonctions : pluie, tonic et pulse.	A5B1D03C00	26

© Copyright 2026, Roca Sanitario, S.A. - All rights reserved | 23-11-2026 |
http://www.roca.com/produits/pack-mitigeur-thermostatique-500set-douche-stella-5D0418C00?sku=A5D0418C00