WALL

Bras mural pour pomme de douche.



DIMENSIONS

Longueur	300 mm
Hauteur	75 mm

COULEURS ET FINITIONS

C0 Chromé

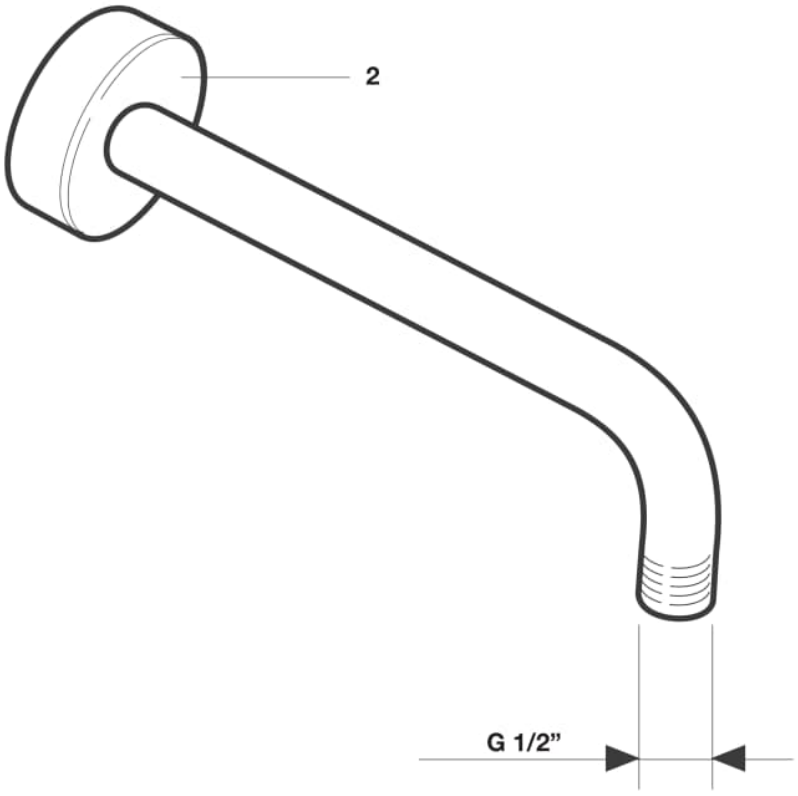

© Copyright 2026, Roca Sanitario, S.A. - All rights reserved | 28-11-2026 |
http://www.roca.com/produits/bras-mural-pomme-douche-5B0150C00?sku=A5B0150C00

PIÈCES DÉTACHÉES

Rosace 55x20mm à 1 orifice pour robinetterie	AG0266400R	2

© Copyright 2026, Roca Sanitario, S.A. - All rights reserved | 28-11-2026 |
http://www.roca.com/produits/bras-mural-pomme-douche-5B0150C00?sku=A5B0150C00