

DECK

Deck-T Square - Colonne de douche thermostatique avec tablette, douche de tête rectangulaire, réglable en hauteur - 800mm à 1200mm - et rotative, avec douchette à main Sensum Square 130 (4 fonctions) sur support coulissant, et flexible PVC satiné.

DIMENSIONS

Largeur	554 mm
Hauteur	1345 mm

COULEURS ET FINITIONS

C0 Chromé

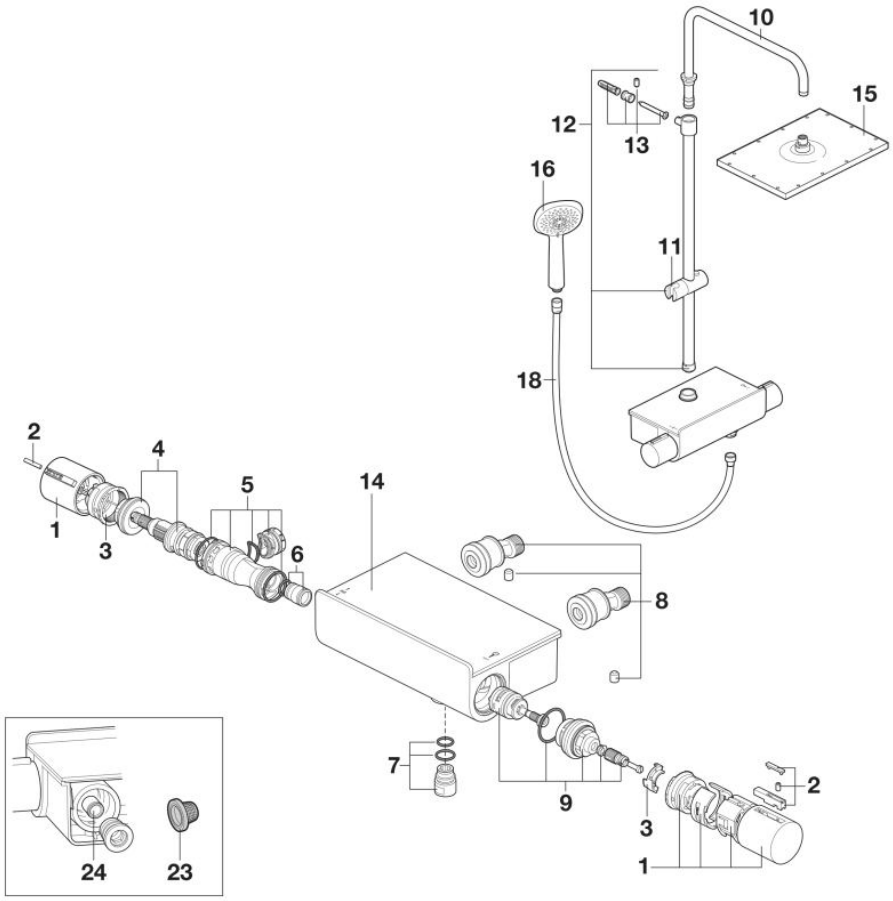

© Copyright 2026, Roca Sanitario, S.A. - All rights reserved | 23-11-2026 |
http://www.roca.com/produits/deck-square-colonne-douche-thermostatique-tablette-douche-tete-rectangulaire-reglable-hauteur-800mm-1200mm-rotative-douchette-main-sensum-square-4fonctions-support-coulissant-flexible-pvc-satine-5A9C88C00?sku=A5A9C88C00

PIÈCES DÉTACHÉES

Croisillons pour robinetterie thermostatique de bain-douche Chromé	AG0132300R	1		107,00 € PVPR (TVA exclue)
Repères de croisillon pour robinetterie	AG0091307R	2		35,80 € PVPR (TVA exclue)
Ensemble de connexion pour poignées de robinetterie	AG0160200R	3		3,59 € PVPR (TVA exclue)
Cartouche thermostatique pour robinet RT12 avec écrou	A525015803	4		76,20 € PVPR (TVA exclue)
Noyau thermostatique avec joints pour robinetterie	AG0172900R	5		6,02 € PVPR (TVA exclue)
Raccord pour noyaux et joints pour robinetterie thermostatique	A525017203	6		2,67 € PVPR (TVA exclue)
Fixations excentriques Deck (2un)	AG0118703R	8		52,10 € PVPR (TVA exclue)
Inverseur 2 voies système thermostatique	AG0151300R	9		28,00 € PVPR (TVA exclue)
Bras supérieur de colonne télescopique Chromé	AG0082400R	10		73,60 € PVPR (TVA exclue)
Support de douche pour colonne coulissante Chrome	AG0087600R	11		48,20 € PVPR (TVA exclue)
Raccord fixe pour colonne télescopique Deck-T	AG0120300R	12		111,00 € PVPR (TVA exclue)
Fixations colonne courbée Deck	AG0119003R	13		35,20 € PVPR (TVA exclue)
Étagère pour robinetterie de colonne de douche Deck	AG0148100R	14		67,70 € PVPR (TVA exclue)
Flexible PVC L1700 BR pour colonne de douche Chromé	A525009900	18		51,10 € PVPR (TVA exclue)
Filtre anti-gravillons (2un)	AG0192600R	23		3,55 € PVPR (TVA exclue)
Clapet anti-retour Ø15mm (2 un)	AG0026307R	24	2 ut	5,67 € PVPR (TVA exclue)

RECAMBIOS COMPATIBLES

Pomme de douche carrée orientable, en ABS chromé. Bras de support vendu séparément.	A5B3050C00	15		181,00 € PVPR (TVA exclue)

© Copyright 2026, Roca Sanitario, S.A. - All rights reserved | 23-11-2026 |
http://www.roca.com/produits/deck-square-colonne-douche-thermostatique-tablette-douche-tete-rectangulaire-reglable-hauteur-800mm-1200mm-rotative-douchette-main-sensum-square-4fonctions-support-coulissant-flexible-pvc-satine-5A9C88C00?sku=A5A9C88C00