

L20

Colonne de douche monocommande avec hauteur réglable de 855 à 1230 et bras de douche réglable. Comprend une pomme de douche ø 254 mm, une pomme de douche ø 100 mm 1 fonction, un tuyau métallique de 1,5 m et un support de douchette articulé.

COULEURS ET FINITIONS

C0 Chromé

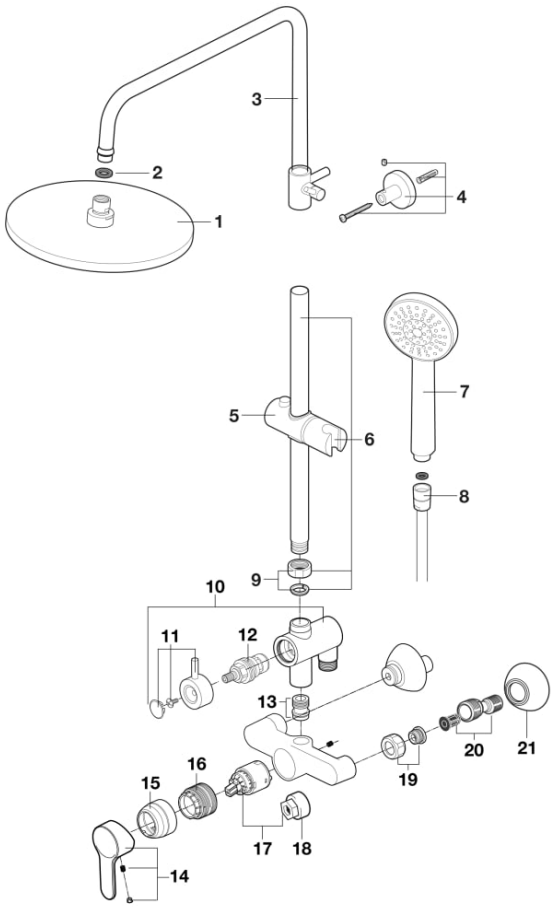

© Copyright 2026, Roca Sanitario, S.A. - All rights reserved | 28-11-2026 |
http://www.roca.com/produits/colonne-douche-monocommande-hauteur-reglable-1230bras-douche-reglable-comprend-pomme-douche-oe-254mm-pomme-douche-oe-100mm-1fonction-tuyau-metallique-5support-douchette-articule-5A9709C00?sku=A5A9709C00

PIÈCES DÉTACHÉES

Joint en caoutchouc pour pomme de douche (5 un)	AG0056807R	2	4,60 € PVPR (TVA exclue)
Tube réglable pour colonne de douche	AG0220400R	3	57,30 € PVPR (TVA exclue)
Fixations murale colonne bain-douche	AG0220700R	4	7,85 € PVPR (TVA exclue)
Support pour colonne de douche	AG0220600R	5	19,70 € PVPR (TVA exclue)
Tube de connexion fixe pour colonne	AG0220300R	6	41,70 € PVPR (TVA exclue)
Flexible de douche métallique universel 1,7m	A525009800	8	26,40 € PVPR (TVA exclue)
Écrou pour tube fixe de colonne de bain	AG0220500R	9	3,39 € PVPR (TVA exclue)
Déviateur 65 pour colonne de douche	AG0220000R	10	44,40 € PVPR (TVA exclue)
Inverseur pour robinetterie de colonne de douche	AG0220100R	11	4,15 € PVPR (TVA exclue)
Cartouche avec déviateur pour robinetterie bain-douche	AG0220200R	12	6,24 € PVPR (TVA exclue)
Douille pour colonne monocommande	AG0073003R	13	37,10 € PVPR (TVA exclue)
Poignée pour robinetterie L20 Chromé	AG0032400R	14	19,60 € PVPR (TVA exclue)
Bague pour robinetterie de lavabo/bidet Ø44mm Chromé	AG0085300R	15	17,40 € PVPR (TVA exclue)
Écrou pour cartouche M42x1,5	AG0054107R	16	3,64 € PVPR (TVA exclue)
Cartouche R-37 T + clé de montage de l'écrou	AG0053707R	17	38,00 € PVPR (TVA exclue)
Clés pour écrous de cartouche de robinet R44	A525005407	18	7,23 € PVPR (TVA exclue)
Écrou hexagonal chromé + base filetée pour robinet mural (2 pcs)	AG0002500R	19	15,20 € PVPR (TVA exclue)
Raccord excentrique 1/2"x3/4" L50mm avec antibruit pour robinetterie (2 un)	AG0103908R	20	16,80 € PVPR (TVA exclue)
Rosace pour robinet mural bain-douche 3/4 x Ø65 x 26mm (2 un)	AG0085400R	21	8,17 € PVPR (TVA exclue)

PIÈCES DÉTACHÉES AUTORISÉES

Pomme de douche pour colonne de douche Ø200 Chromé	AG0087300R	1	121,00 € PVPR (TVA exclue)

© Copyright 2026, Roca Sanitario, S.A. - All rights reserved | 28-11-2026 |
http://www.roca.com/produits/colonne-douche-monocommande-hauteur-reglable-1230bras-douche-reglable-comprend-pomme-douche-oe-254mm-pomme-douche-oe-100mm-1fonction-tuyau-metallique-5support-douchette-articule-5A9709C00?sku=A5A9709C00