SYRA

Mitigeur évier à bec tube mobile incurvé et fonction filtration de l'eau



COULEURS ET FINITIONS

C0 Chromé

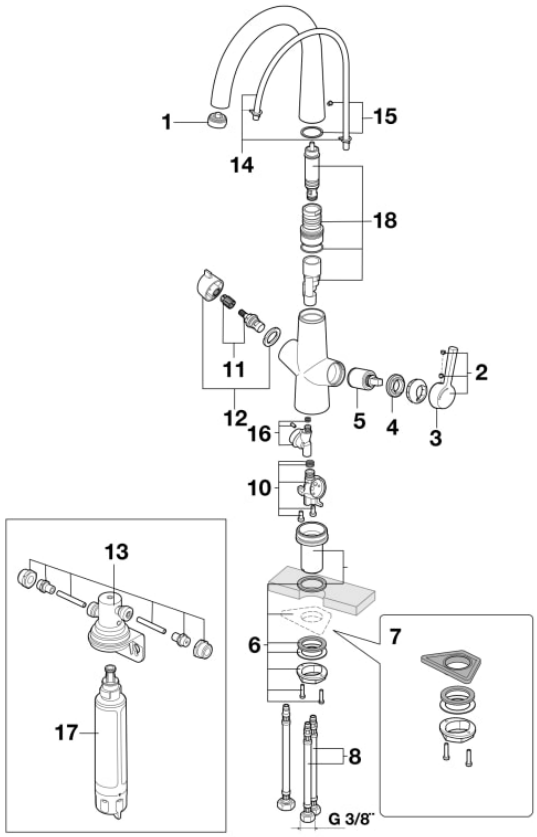

© Copyright 2026, Roca Sanitario, S.A. - All rights reserved | 23-11-2026 |
http://www.roca.com/produits/mitigeur-evier-bec-tube-mobile-incurve-fonction-filtration-l-eau-5A8C2AC00?sku=A5A8C2AC00

PIÈCES DÉTACHÉES

Aérateur M26 pour robinet de cuisine Syra	AG0195500R	1		30,60 € PVPR (TVA exclue)
Manette pour robinetterie de cuisine Syra	AG0154700R	2		17,30 € PVPR (TVA exclue)
Capuchon pour robinet de cuisine, Ø38mm	AG0154900R	3		4,70 € PVPR (TVA exclue)
Écrou M35x1,5 pour cartouche	AG0154800R	4		31,80 € PVPR (TVA exclue)
Cartouche robinet Ø25mm (L90 C)	AG0118207R	5		13,90 € PVPR (TVA exclue)
Fixations + Écrou hexagonal M33x1.5	AG0155300R	6		10,80 € PVPR (TVA exclue)
Rondelle de calage fixation évier	AG0101207R	7		2,27 € PVPR (TVA exclue)
Flexible M8x3/8"H L420mm (2 un)	AG0119708R	8		15,90 € PVPR (TVA exclue)
Flexible M8x1/2"H et L-450mm	AG0103808R	9	M8 x G 1/2"H L-450	1,98 € PVPR (TVA exclue)
Kit de base de cartouche de mélangeur	AG0195600R	10		10,60 € PVPR (TVA exclue)
Kit de montage 3/8" 90° pour robinet (2 u)	AG0006403R	11		31,20 € PVPR (TVA exclue)
Kit traverse et douilles de fixation pour robinetterie Syra	AG0195700R	12		42,60 € PVPR (TVA exclue)
Base de support pour filtre	AG0195800R	13		134,00 € PVPR (TVA exclue)
Kit de pipe d'eau filtrée Syra	AG0195900R	14		25,50 € PVPR (TVA exclue)
Vis et rondelle pour robinetterie Syra	AG0196000R	15		6,76 € PVPR (TVA exclue)
Kit corps de montage pour robinets Syra	AG0196100R	16		24,60 € PVPR (TVA exclue)
Kit distributeur pour robinetterie Syra	AG0215700R	18		95,30 € PVPR (TVA exclue)

© Copyright 2026, Roca Sanitario, S.A. - All rights reserved | 23-11-2026 |
http://www.roca.com/produits/mitigeur-evier-bec-tube-mobile-incurve-fonction-filtration-l-eau-5A8C2AC00?sku=A5A8C2AC00