

VICTORIA (FAU)

Evier monotrou à bec fondu mobile, livré avec flexibles d'alimentation

COULEURS ET FINITIONS

C0 Chromé

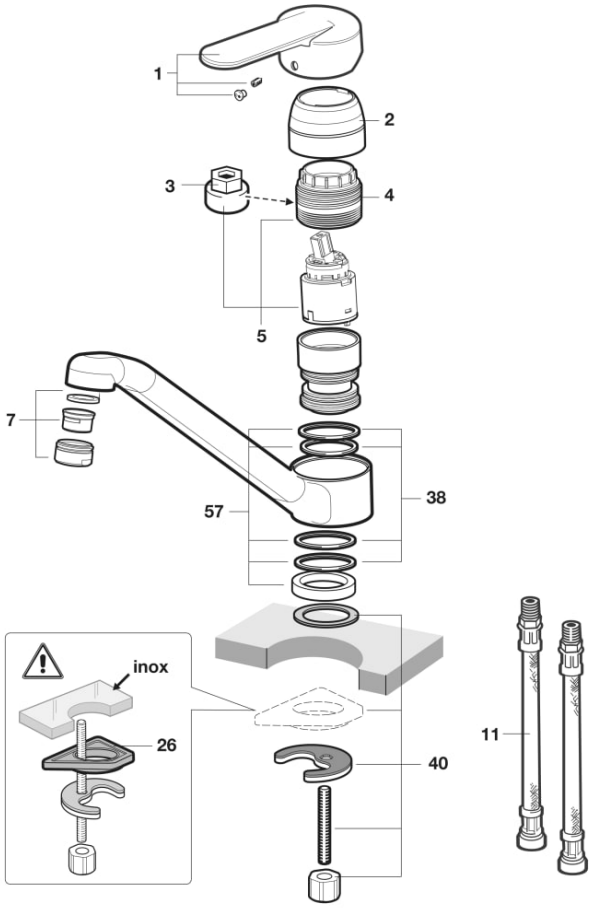

© Copyright 2026, Roca Sanitario, S.A. - All rights reserved | 23-11-2026 |
http://www.roca.com/produits/evier-monotrou-bec-fondu-mobile-livre-flexibles-d-alimentation-5A8925C00?sku=A5A8925C00

PIÈCES DÉTACHÉES

Poignée pour robinetterie Victoria/Victoria-N	AG0003400R	1	27,60 € PVPR (TVA exclue)
Bague pour robinetterie de lavabo/bidet Ø44mm Chromé	AG0085300R	2	17,40 € PVPR (TVA exclue)
Clés pour écrous de cartouche de robinet R44	A525005407	3	7,23 € PVPR (TVA exclue)
Écrous pour cartouche de robinet PL R37/R44	A525023507	4	4,11 € PVPR (TVA exclue)
Cartouche de robinet R37 + 2 écrous + clé	AG0077807R	5	40,90 € PVPR (TVA exclue)
Aérateur pour robinet M24 Classe A	A525004700	7	7,23 € PVPR (TVA exclue)
Flexible M10x3/8"H L-470mm (2 pcs)	A525020309	11	14,60 € PVPR (TVA exclue)
Rondelle de calage fixation évier	AG0101207R	26	2,27 € PVPR (TVA exclue)
Rondelles pour bec de robinet de cuisine	A525007203	38	8,28 € PVPR (TVA exclue)
Fixations pour mitigeur sur plage	AG0085803R	40	9,27 € PVPR (TVA exclue)
Set de fixations évier Victoria-N	AG0122400R	57	16,70 € PVPR (TVA exclue)

© Copyright 2026, Roca Sanitario, S.A. - All rights reserved | 23-11-2026 |
http://www.roca.com/produits/evier-monotrou-bec-fondu-mobile-livre-flexibles-d-alimentation-5A8925C00?sku=A5A8925C00