ONA

Mitigeur évier bec tube mobile douchette extractible



COULEURS ET FINITIONS

C0 Chromé

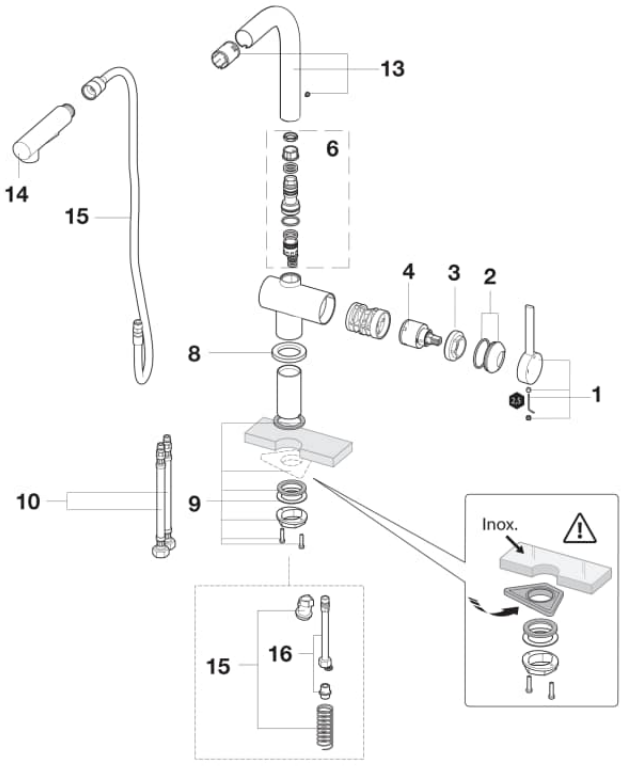

© Copyright 2026, Roca Sanitario, S.A. - All rights reserved | 23-11-2026 |
http://www.roca.com/produits/mitigeur-evier-bec-tube-mobile-douchette-extractible-5A851F..0?sku=A5A851FC00

PIÈCES DÉTACHÉES

Poignée Ø45mm Cold Start pour robinet de cuisine Ona Chromé	AG0233200R	1		14,30 € PVPR (TVA exclue)
Kit bouchon Ø44,5mm pour robinetterie de cuisine	AG0233300R	2		5,79 € PVPR (TVA exclue)
Kit écrou cartouche M42 Ø35mm pour robinetterie	AG0233400R	3		10,70 € PVPR (TVA exclue)
Kit de cartouches pour robinet de cuisine	AG0213400R	4		7,85 € PVPR (TVA exclue)
Kit de composants pour bec de cuisine	AG0233600R	6		20,00 € PVPR (TVA exclue)
Kit de base de garniture pour robinets de cuisine	AG0233700R	8		11,80 € PVPR (TVA exclue)
Composants de fixation pour mitigeur Victoria-Pro	AG0031803R	9		35,20 € PVPR (TVA exclue)
Flexible M8x3/8"H L-600 (2 pcs)	AG0008009R	10	M8 x G 3/8"H L-600	10,30 € PVPR (TVA exclue)
Bec de cuisine Ona Chrome avec douche extractible	AG0233900R	13		73,00 € PVPR (TVA exclue)
Pomme de douche pour robinet de cuisine Chromé	AG0214500R	14		45,90 € PVPR (TVA exclue)
Flexible extractible 1/2” L1500mm	AG0214000R	15		53,00 € PVPR (TVA exclue)
Kit pipe flexible L-480mm (2u) + raccoround G3/8"	AG0213700R	16	M8 x G 3/8"F L-480@#G 3/8" M12	22,10 € PVPR (TVA exclue)

© Copyright 2026, Roca Sanitario, S.A. - All rights reserved | 23-11-2026 |
http://www.roca.com/produits/mitigeur-evier-bec-tube-mobile-douchette-extractible-5A851F..0?sku=A5A851FC00