

L90

Mitigeur évier monotrou à bec tube mobile, livré avec flexibles d'alimentation

COULEURS ET FINITIONS

C0 Chromé

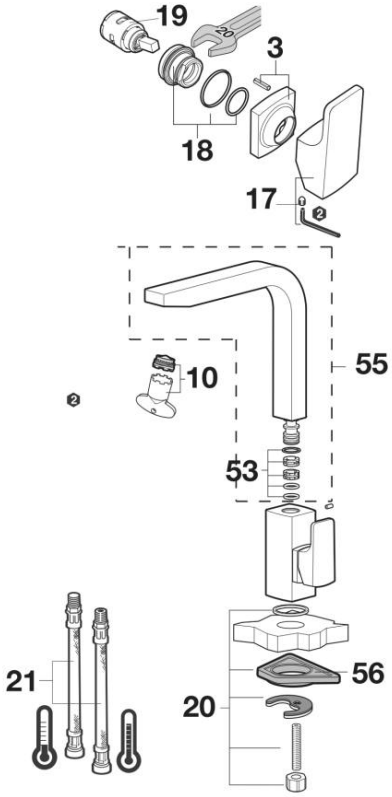

© Copyright 2026, Roca Sanitario, S.A. - All rights reserved | 23-11-2026 |
http://www.roca.com/produits/mitigeur-evier-monotrou-bec-tube-mobile-livre-flexibles-d-alimentation-5A8501C00?sku=A5A8501C00

PIÈCES DÉTACHÉES

Capuchon pour robinetteries L90/L20/M2-N/SQ Chromé	AG0032100R	3	27,10 € PVPR (TVA exclue)
Aérateur caché pour robinet M24 avec limiteur à 5L/min (Incl. clé)	AG0129807R	10	9,27 € PVPR (TVA exclue)
Poignée pour robinetterie L90	AG0042000R	17	45,90 € PVPR (TVA exclue)
Écrou M30x1,5 pour cartouche de robinetterie	AG0042103R	18	18,20 € PVPR (TVA exclue)
Cartouche pour robinet mitigeur Ø25mm	AG0034103R	19	48,50 € PVPR (TVA exclue)
Fixation pour robinet de cuisine M8	A525006903	20	8,31 € PVPR (TVA exclue)
Tube flexible M8x3/8"H L-420mm avec filtre (2un)	AG0137300R	21	18,90 € PVPR (TVA exclue)
Jeu de joints en plastique pour bec de cuisine	AG0017707R	53	5,67 € PVPR (TVA exclue)
Bec pour robinetterie de cuisine pivotante L90	AG0145000R	55	131,00 € PVPR (TVA exclue)
Rondelle de calage fixation évier	AG0101207R	56	2,27 € PVPR (TVA exclue)

© Copyright 2026, Roca Sanitario, S.A. - All rights reserved | 23-11-2026 |
http://www.roca.com/produits/mitigeur-evier-monotrou-bec-tube-mobile-livre-flexibles-d-alimentation-5A8501C00?sku=A5A8501C00