CALA (FAU)

Mitigeur évier monotrou à bec fondu mobile



COULEURS ET FINITIONS

C0 Chromé

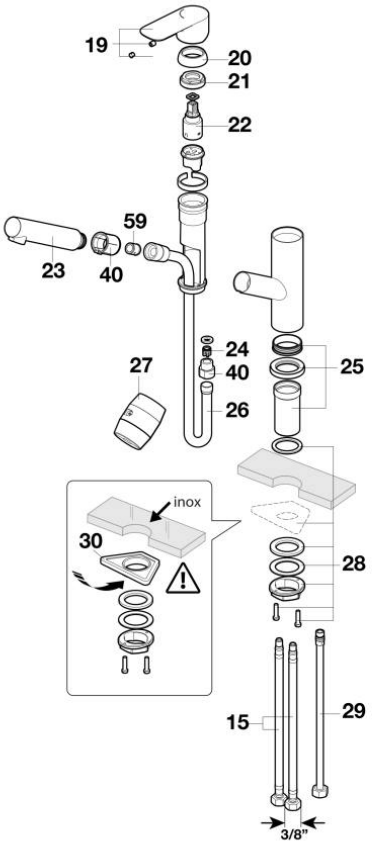

© Copyright 2026, Roca Sanitario, S.A. - All rights reserved | 23-11-2026 |
http://www.roca.com/produits/mitigeur-evier-monotrou-bec-fondu-mobile-5A806E..0?sku=A5A806EC00

PIÈCES DÉTACHÉES

Flexible M8x3/8" H L620mm (2 un)	AG0223700R	15	12,10 € PVPR (TVA exclue)
Manette pour robinetterie de Ø42mm Cold Start Cala Chromé	AG0223900R	19	20,90 € PVPR (TVA exclue)
Capuchon pour robinetterie de lavabo Chromé	AG0172300R	20	4,03 € PVPR (TVA exclue)
Kit d'écrous à cartouche M33x1,5mm pour robinets	AG0224000R	21	5,42 € PVPR (TVA exclue)
Cartouche Ø25mm pour robinetterie	AG0224100R	22	12,00 € PVPR (TVA exclue)
Pomme de douche pour robinet de cuisine Chromé	AG0214500R	23	45,90 € PVPR (TVA exclue)
Clapet anti-retour DN8 (2 un)	AG0134907R	24	6,58 € PVPR (TVA exclue)
Collet fileté M33x1.5mm et base de corps pour robinetterie Chromé	AG0224200R	25	20,90 € PVPR (TVA exclue)
Tuyau flexible avec embout pour mitigeur de cuisine extractible	AG0031700R	26	25,90 € PVPR (TVA exclue)
Kit contrepoids à pipe flexible amovible pour robinetterie de cuisine	AG0224300R	27	8,29 € PVPR (TVA exclue)
Composants de fixation pour mitigeur Victoria-Pro	AG0031803R	28	35,20 € PVPR (TVA exclue)
Tube mélangeur M10x1_M15	AG0224400R	29	16,50 € PVPR (TVA exclue)
Rondelle de calage fixation évier	AG0101207R	30	2,27 € PVPR (TVA exclue)
Kit de liaison de liaison flexible M15 vers bonnet de douche lave-vaisselle pour robinetterie de cuisine	AG0225300R	40	5,08 € PVPR (TVA exclue)
Filtre anti-retour Ø13,8mm pour robinetterie (2 pcs)	A525005507	59	7,23 € PVPR (TVA exclue)

© Copyright 2026, Roca Sanitario, S.A. - All rights reserved | 23-11-2026 |
http://www.roca.com/produits/mitigeur-evier-monotrou-bec-fondu-mobile-5A806E..0?sku=A5A806EC00