MENCIA

Mitigeur évier blanc



COULEURS ET FINITIONS

B0 Blanc

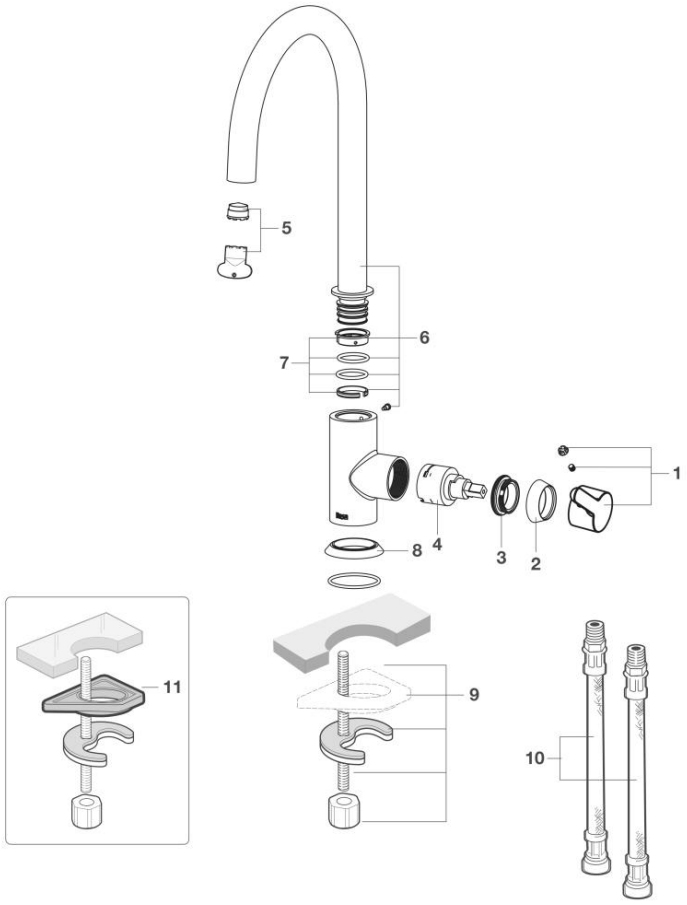

© Copyright 2026, Roca Sanitario, S.A. - All rights reserved | 23-11-2026 | http://www.roca.com/produits/mitigeur-evier-blanc-5A7409B00?sku=A5A7409B00

PIÈCES DÉTACHÉES

Poignée de robinet d'évier L20 couleurs	AG01578B0R	1	23,50 € PVPR (TVA exclue)
Capuchons de cartouche pour robinets	AG01579B0R	2	16,70 € PVPR (TVA exclue)
Kit écrou cartouche robinet M42x1	AG0158000R	3	5,33 € PVPR (TVA exclue)
Cartouche de robinetterie Ø35mm	AG0158100R	4	8,14 € PVPR (TVA exclue)
Aérateur pour robinet M18,5 avec limiteur à 8L/min	AG0158200R	5	7,50 € PVPR (TVA exclue)
Kit bec L20 Colors pour évier	AG01583B0R	6	189,00 € PVPR (TVA exclue)
Joints pour bec d'évier L20	AG0158400R	7	9,74 € PVPR (TVA exclue)
Kit de garniture pour robinets L20 Colors	AG01585B0R	8	10,60 € PVPR (TVA exclue)
Fixations de robinetterie à l'évier	AG0158600R	9	6,77 € PVPR (TVA exclue)
Flexible M8x3/8" L-450mm (2 un)	AG0158700R	10	13,00 € PVPR (TVA exclue)
Supplément rondelle de fixation pour robinetterie sur évier	AG0158800R	11	3,05 € PVPR (TVA exclue)

© Copyright 2026, Roca Sanitario, S.A. - All rights reserved | 23-11-2026 | http://www.roca.com/produits/mitigeur-evier-blanc-5A7409B00?sku=A5A7409B00