BRAVA

Mitigeur de bidet corps lisse



COULEURS ET FINITIONS

C0 Chromé

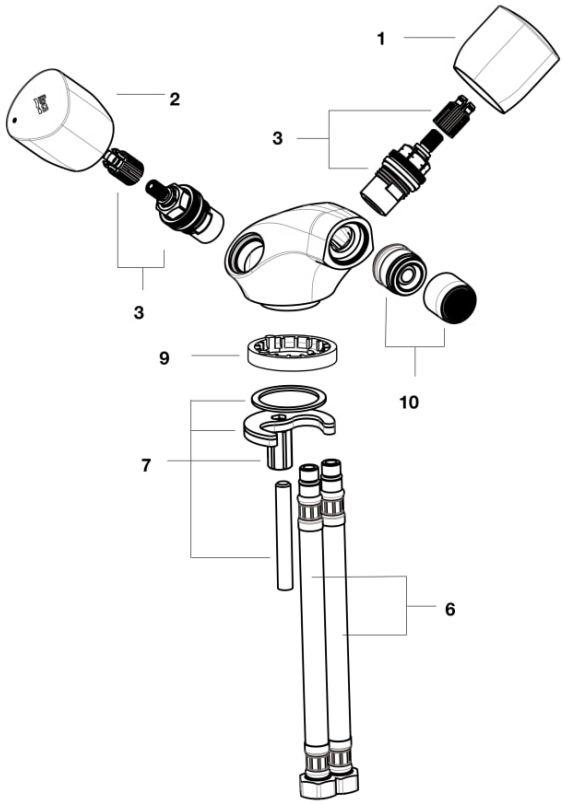

© Copyright 2026, Roca Sanitario, S.A. - All rights reserved | 23-11-2026 | http://www.roca.com/produits/mitigeur-bidet-corps-lisse-5A618EC00?sku=A5A618EC00

PIÈCES DÉTACHÉES

Poignée rotative froid/bleu pour robinetterie New Brava	AG0234500R	1	50,50 € PVPR (TVA exclue)
Manette rotative chaud/rouge pour robinetterie New Brava	AG0234600R	2	50,50 € PVPR (TVA exclue)
Tête 1/2” rotation droite 90°	AG0234700R	3	36,50 € PVPR (TVA exclue)
Flexible M10x3/8"H L-365mm (2 pcs)	AG0009209R	6	17,30 € PVPR (TVA exclue)
Fixations M8	AG0234800R	7	50,20 € PVPR (TVA exclue)
Kit rondelle de centrage Ø45mm pour robinetterie	AG0234900R	9	1,76 € PVPR (TVA exclue)
Aérateur M22 avec rotule M24	A525010900	10	6,06 € PVPR (TVA exclue)

© Copyright 2026, Roca Sanitario, S.A. - All rights reserved | 23-11-2026 | http://www.roca.com/produits/mitigeur-bidet-corps-lisse-5A618EC00?sku=A5A618EC00