

ATLAS

Robinetterie électronique pour lavabo avec capteur intégré sur le bec, eau froide uniquement. Alimentation par raccordement au réseau électrique (230)

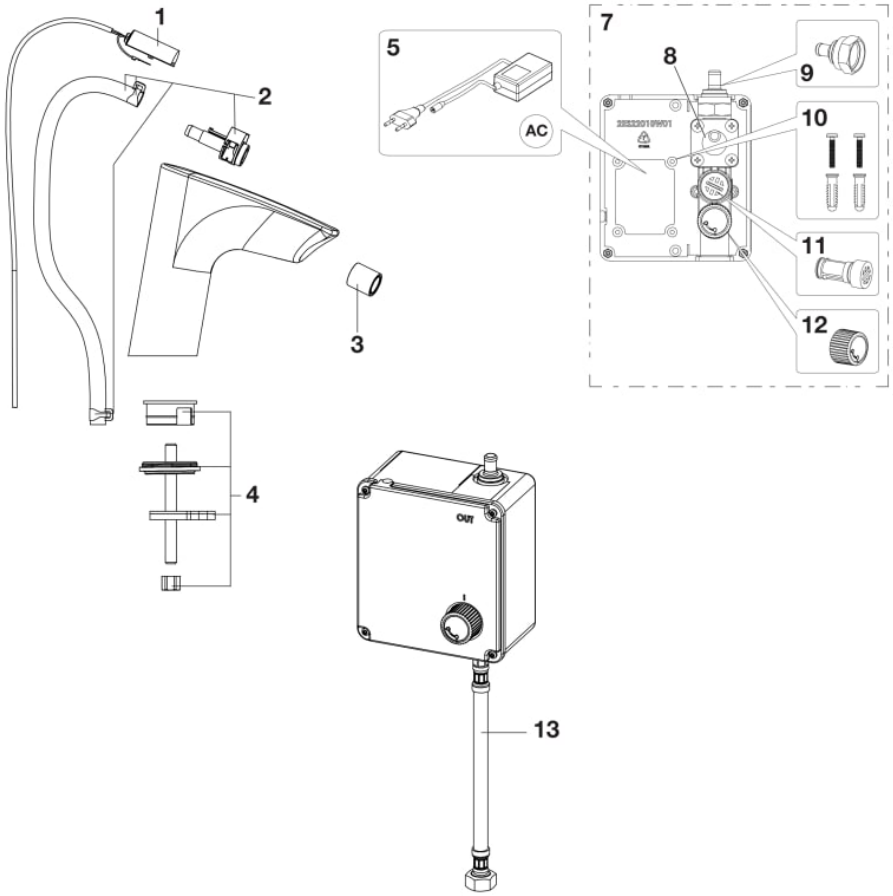

© Copyright 2026, Roca Sanitario, S.A. - All rights reserved | 20-11-2026 |
http://www.roca.com/produits/robinetterie-electronique-lavabo-capteur-integre-bec-eau-froide-uniquement-alimentation-raccordement-reseau-electrique-230-5A5790C00?sku=A5A5790C00

PIÈCES DÉTACHÉES

Kit de capteurs infrarouges pour robinets Loft-E	AG0193000R	1	150,00 € PVPR (TVA exclue)
Kit tuyau PVC noir D11 L-900mm + support aérateur + 2 clips robinetterie	AG0159600R	2	9,35 € PVPR (TVA exclue)
Aérateur pour robinetterie M16 Classe V	A525009400	3	11,00 € PVPR (TVA exclue)
Fixations pour robinet de lavabo M8x85mm	A525004403	4	7,69 € PVPR (TVA exclue)
Alimentation électrique (AC) pour robinet électronique	AG0093507R	5	85,00 € PVPR (TVA exclue)
Boîtier d'alimentation DC (à batterie) pour robinetterie électronique	AG0114907R	7	164,00 € PVPR (TVA exclue)
Électrovanne pour plaque électrique	AG0093107R	8	114,00 € PVPR (TVA exclue)
Raccord de connexion 1/2"H08 pour robinetterie Loft-E	AG0105103R	9	12,00 € PVPR (TVA exclue)
Fixations murales pour boîtier d'alimentation électrique	AG0092907R	10	2,27 € PVPR (TVA exclue)
Kit filtre électrovanne pour robinetterie	AG0093207R	11	12,40 € PVPR (TVA exclue)
Manette de réglage de débit pour boîtier de contrôle de robinetterie électronique	AG0093307R	12	6,94 € PVPR (TVA exclue)
Jeu de flexibles M10x3/8"x2 + flexible M10xM15	A525027609	13	23,50 € PVPR (TVA exclue)

© Copyright 2026, Roca Sanitario, S.A. - All rights reserved | 20-11-2026 |
http://www.roca.com/produits/robinetterie-electronique-lavabo-capteur-integre-bec-eau-froide-uniquement-alimentation-raccordement-reseau-electrique-230-5A5790C00?sku=A5A5790C00