

L20

Robinetterie électronique avec réglage température à l'installation alimentation sur secteur (230v)

COULEURS ET FINITIONS

C0 Chromé

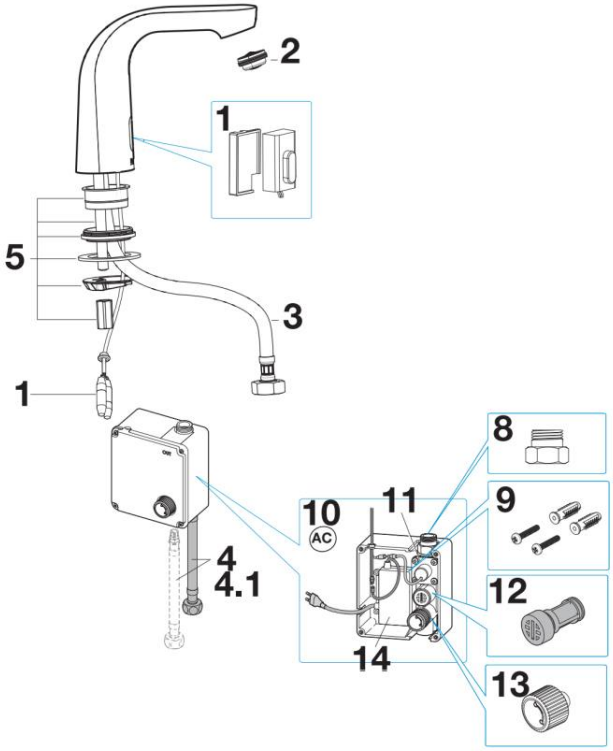

© Copyright 2026, Roca Sanitario, S.A. - All rights reserved | 23-11-2026 |
http://www.roca.com/produits/robinetterie-electronique-reglage-temperature-l-installation-alimentation-secteur-230v-5A5509C00?sku=A5A5509C00

PIÈCES DÉTACHÉES

Capteur émetteur-récepteur avec fixation pour robinet électronique	AG0103703R	1		71,20 € PVPR (TVA exclue)
Aérateur pour robinet M24 avec limiteur à 6L/min - Coin Slot	AG0099007R	2		12,50 € PVPR (TVA exclue)
Flexible M8x1/2"H et L-450mm	AG0103808R	3	M8 x G 1/2"H L-450	1,98 € PVPR (TVA exclue)
Flexible M10x3/8"H L-470mm (2 pcs)	A525020309	4		14,60 € PVPR (TVA exclue)
Flexible M10x1/2"H L450mm (2 un)	AG0092409R	4.1		8,61 € PVPR (TVA exclue)
Accessoire de fixation M8x250 pour robinetterie	A525030303	5		20,20 € PVPR (TVA exclue)
Raccord de connexion 1/2"H-1/2"M	AG0093003R	8		6,92 € PVPR (TVA exclue)
Fixations murales pour boîtier d'alimentation électrique	AG0092907R	9		2,27 € PVPR (TVA exclue)
Boîtier de commande électrique AC robinetterie électronique	AG0119207R	10		158,00 € PVPR (TVA exclue)
Électrovanne pour plaque électrique	AG0093107R	11		114,00 € PVPR (TVA exclue)
Kit filtre électrovanne pour robinetterie	AG0093207R	12		12,40 € PVPR (TVA exclue)
Manette de réglage de débit pour boîtier de contrôle de robinetterie électronique	AG0093307R	13		6,94 € PVPR (TVA exclue)
Alimentation électrique (AC) pour robinet électronique	AG0093507R	14		85,00 € PVPR (TVA exclue)

© Copyright 2026, Roca Sanitario, S.A. - All rights reserved | 23-11-2026 |
http://www.roca.com/produits/robinetterie-electronique-reglage-temperature-l-installation-alimentation-secteur-230v-5A5509C00?sku=A5A5509C00