

ATLAS

Robinetterie électronique pour lavabo avec capteur intégré sur le bec, avec réglage de la température. Alimentation par 4 piles alcalines 1,5 V LR6 (AA)

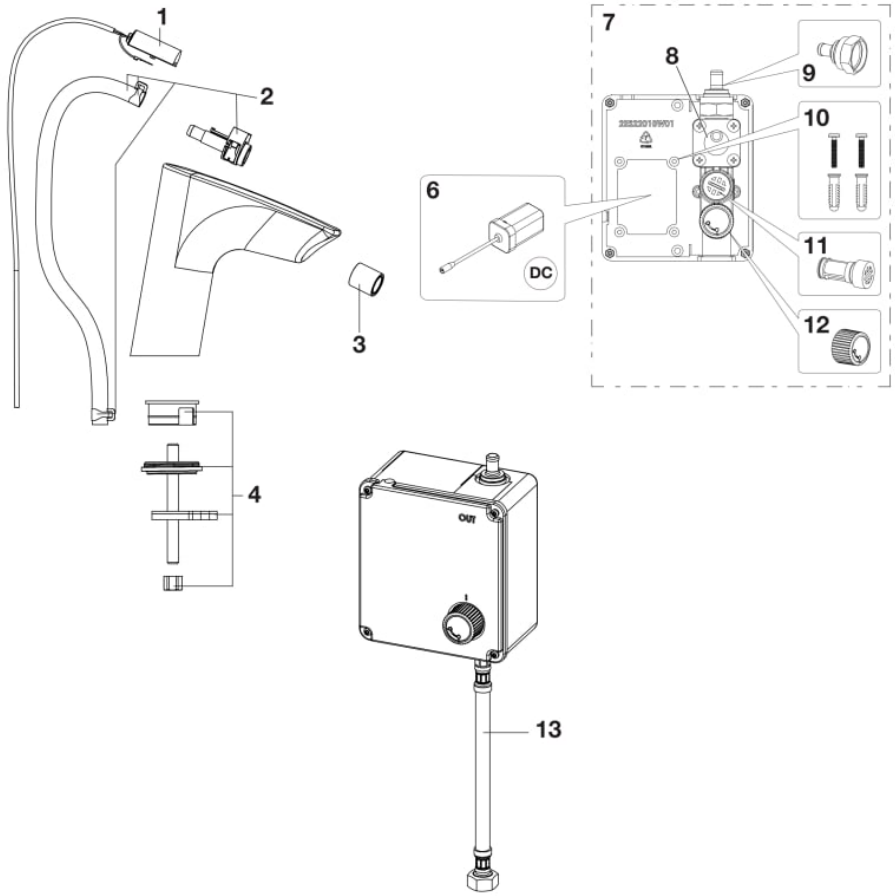

© Copyright 2026, Roca Sanitario, S.A. - All rights reserved | 23-11-2026 |
http://www.roca.com/produits/robinetterie-electronique-lavabo-capteur-integre-bec-reglage-temperature-alimentation-4piles-alcalines-5v-lr6-aa-5A5390C00?sku=A5A5390C00

PIÈCES DÉTACHÉES

Kit de capteurs infrarouges pour robinets Loft-E	AG0193000R	1	150,00 € PVPR (TVA exclue)
Kit tuyau PVC noir D11 L-900mm + support aérateur + 2 clips robinetterie	AG0159600R	2	9,35 € PVPR (TVA exclue)
Aérateur pour robinetterie M16 Classe V	A525009400	3	11,00 € PVPR (TVA exclue)
Fixations pour robinet de lavabo M8x85mm	A525004403	4	7,69 € PVPR (TVA exclue)
Alimentation DC	AG0089100R	6	26,40 € PVPR (TVA exclue)
Boîtier d'alimentation DC (batterie) pour mitigeur électronique Loft-E	AG0105507R	7	170,00 € PVPR (TVA exclue)
Électrovanne pour plaque électrique	AG0093107R	8	114,00 € PVPR (TVA exclue)
Raccord de connexion 1/2"H08 pour robinetterie Loft-E	AG0105103R	9	12,00 € PVPR (TVA exclue)
Fixations murales pour boîtier d'alimentation électrique	AG0092907R	10	2,27 € PVPR (TVA exclue)
Kit filtre électrovanne pour robinetterie	AG0093207R	11	12,40 € PVPR (TVA exclue)
Manette de réglage de débit pour boîtier de contrôle de robinetterie électronique	AG0093307R	12	6,94 € PVPR (TVA exclue)
Jeu de flexibles M10x3/8"x2 + flexible M10xM15	A525027609	13	23,50 € PVPR (TVA exclue)

© Copyright 2026, Roca Sanitario, S.A. - All rights reserved | 23-11-2026 |
http://www.roca.com/produits/robinetterie-electronique-lavabo-capteur-integre-bec-reglage-temperature-alimentation-4piles-alcalines-5v-lr6-aa-5A5390C00?sku=A5A5390C00