

ONA

Lavabo monotrou Mezzo corps lisse, livré avec vidage clic-clac et flexibles d’alimentation Ouverture sur l’eau froide

COULEURS ET FINITIONS

C0 Chromé

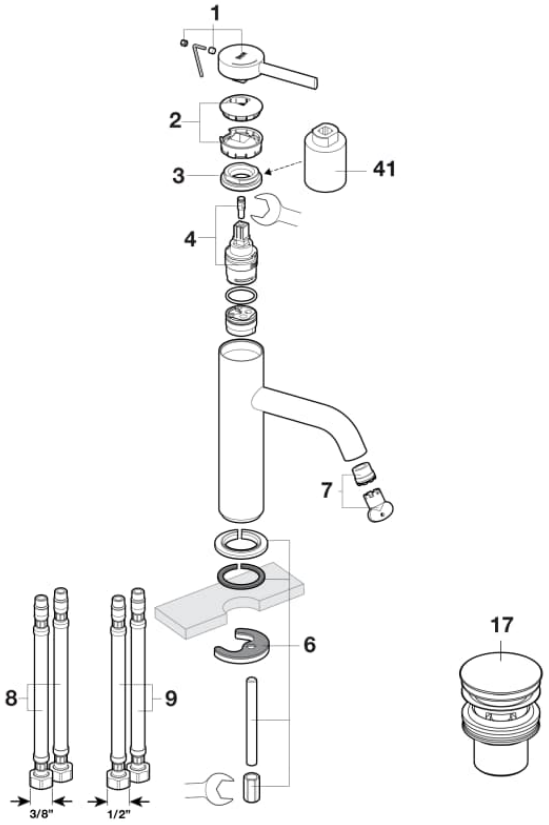

© Copyright 2026, Roca Sanitario, S.A. - All rights reserved | 23-11-2026 |
http://www.roca.com/produits/lavabo-monotrou-mezzo-corps-lisse-livre-vidage-clic-clac-flexibles-d-alimentation-ouverture-l-eau-froide-5A3C9E..0?sku=A5A3C9EC00

PIÈCES DÉTACHÉES

Manette pour robinetterie de Ø38mm Cold Start Ona Chromé	AG0229800R	1		56,50 € PVPR (TVA exclue)
Capuchon pour robinetterie Ona	AG0229900R	2		28,20 € PVPR (TVA exclue)
Écrou pour cartouche M34 robinetterie Naia	AG0230000R	3		20,20 € PVPR (TVA exclue)
Cartouche mitigeur lavabo Ø27mm	AG0223200R	4		11,30 € PVPR (TVA exclue)
Fixation pour robinet de lavabo Chromé	AG0223400R	6		8,36 € PVPR (TVA exclue)
Aérateur caché pour robinet M16,5 avec limiteur à 5L/min	AG0122107R	7	5 l/min	9,86 € PVPR (TVA exclue)
Clé de montage pour cartouche Ø27mm	AG0244500R	41		75,30 € PVPR (TVA exclue)

PIÈCES DÉTACHÉES AUTORISÉES

Flexible M8x1/2"H et L-450mm	AG0103808R	9	M8 x G 1/2"H L-450	1,98 € PVPR (TVA exclue)
Vidage click clack universel chromé ø 65	A505401000	17	Click-clack Ø65	

© Copyright 2026, Roca Sanitario, S.A. - All rights reserved | 23-11-2026 |
http://www.roca.com/produits/lavabo-monotrou-mezzo-corps-lisse-livre-vidage-clic-clac-flexibles-d-alimentation-ouverture-l-eau-froide-5A3C9E..0?sku=A5A3C9EC00