

LOFT

Robinetterie électronique murale pour lavabo avec capteur intégré sur le bec.Alimentation par 4 piles alcalines 1,5 V LR6 (AA)

COULEURS ET FINITIONS

C0 Chromé

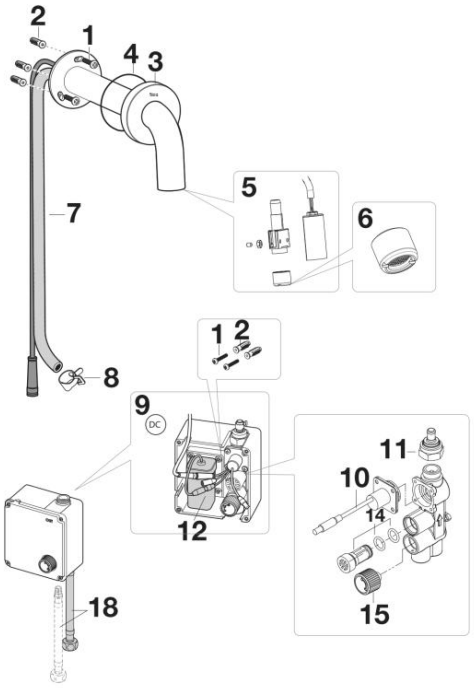

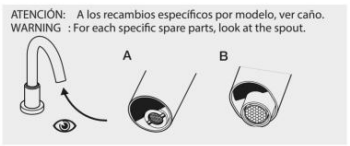

© Copyright 2026, Roca Sanitario, S.A. - All rights reserved | 23-11-2026 |
http://www.roca.com/produits/robinetterie-electronique-murale-lavabo-capteur-integre-bec-alimentation-4piles-alcalines-5v-lr6-aa-5A3543C00?sku=A5A3543C00

PIÈCES DÉTACHÉES

Capteur 2 en 1 pour robinetterie Loft-E	AG0148300R	5	100,00 € PVPR (TVA exclue)
Capteur, aérateur et support pour robinet électronique	AG0145900R	5	110,00 € PVPR (TVA exclue)
Aérateur pour robinet Loft	AG0114600R	6	6,92 € PVPR (TVA exclue)
Boîtier d'alimentation DC (batterie) pour mitigeur électronique Loft-E	AG0105507R	9	170,00 € PVPR (TVA exclue)
Électrovanne pour plaque électrique	AG0093107R	10	114,00 € PVPR (TVA exclue)
Alimentation DC	AG0089100R	12	26,40 € PVPR (TVA exclue)
Kit filtre électrovanne pour robinetterie	AG0093207R	14	12,40 € PVPR (TVA exclue)
Manette de réglage de débit pour boîtier de contrôle de robinetterie électronique	AG0093307R	15	6,94 € PVPR (TVA exclue)
Base de bec pour robinetterie électronique Loft	AG0105300R	18	19,20 € PVPR (TVA exclue)
Fixations murales pour boîtier d'alimentation électrique	AG0092907R	1|2	2,27 € PVPR (TVA exclue)
Rosace Ø60mm pour robinetterie de lavabo encastrée Loft-E	AG0114400R	3!4	16,20 € PVPR (TVA exclue)
Kit tuyau PVC noir D11 L-900mm + support aérateur + 2 clips robinetterie	AG0159600R	7|8	9,35 € PVPR (TVA exclue)
Raccord de connexion 1/2"H08 pour robinetterie Loft-E	AG0105103R	11|8	12,00 € PVPR (TVA exclue)

© Copyright 2026, Roca Sanitario, S.A. - All rights reserved | 23-11-2026 |
http://www.roca.com/produits/robinetterie-electronique-murale-lavabo-capteur-integre-bec-alimentation-4piles-alcalines-5v-lr6-aa-5A3543C00?sku=A5A3543C00