

LOFT

Robinetterie électronique monotrou pour lavabo avec capteur intégré sur le bec. Alimentation par raccordement au réseau électrique (230)

COULEURS ET FINITIONS

C0 Chromé

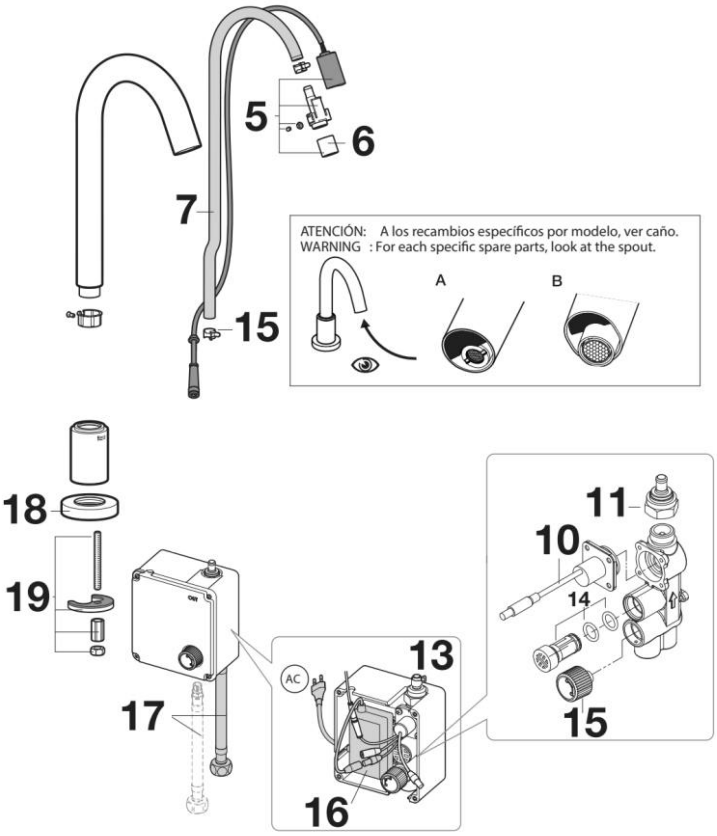

© Copyright 2026, Roca Sanitario, S.A. - All rights reserved | 23-11-2026 |
http://www.roca.com/produits/robinetterie-electronique-monotrou-lavabo-capteur-integre-bec-alimentation-raccordement-reseau-electrique-230-5A3343C00?sku=A5A3343C00

PIÈCES DÉTACHÉES

Capteur 2 en 1 pour robinetterie Loft-E	AG0148300R	5	100,00 € PVPR (TVA exclue)
Capteur, aérateur et support pour robinet électronique	AG0145900R	5	110,00 € PVPR (TVA exclue)
Aérateur pour robinet Loft	AG0114600R	6	6,92 € PVPR (TVA exclue)
Électrovanne pour plaque électrique	AG0093107R	10	114,00 € PVPR (TVA exclue)
Boîtier d'alimentation AC 220V pour mitigeur électronique	AG0105407R	13	171,00 € PVPR (TVA exclue)
Kit filtre électrovanne pour robinetterie	AG0093207R	14	12,40 € PVPR (TVA exclue)
Manette de réglage de débit pour boîtier de contrôle de robinetterie électronique	AG0093307R	15	6,94 € PVPR (TVA exclue)
Alimentation électrique (AC) pour robinet électronique	AG0093507R	16	85,00 € PVPR (TVA exclue)
Jeu de flexibles M10x3/8"x2 + flexible M10xM15	A525027609	17	23,50 € PVPR (TVA exclue)
Base de bec pour robinetterie électronique Loft	AG0105300R	18	19,20 € PVPR (TVA exclue)
Accessoire fixation robinet tablette	AG0122503R	19	6,14 € PVPR (TVA exclue)
Kit tuyau PVC noir D11 L-900mm + support aérateur + 2 clips robinetterie	AG0159600R	7|8	9,35 € PVPR (TVA exclue)
Raccord de connexion 1/2"H08 pour robinetterie Loft-E	AG0105103R	11|8	12,00 € PVPR (TVA exclue)

© Copyright 2026, Roca Sanitario, S.A. - All rights reserved | 23-11-2026 |
http://www.roca.com/produits/robinetterie-electronique-monotrou-lavabo-capteur-integre-bec-alimentation-raccordement-reseau-electrique-230-5A3343C00?sku=A5A3343C00