

MONODIN-N

Mitigeur de lavabo avec chaîne rétractable, Cold Start

COULEURS ET FINITIONS

C0 Chromé

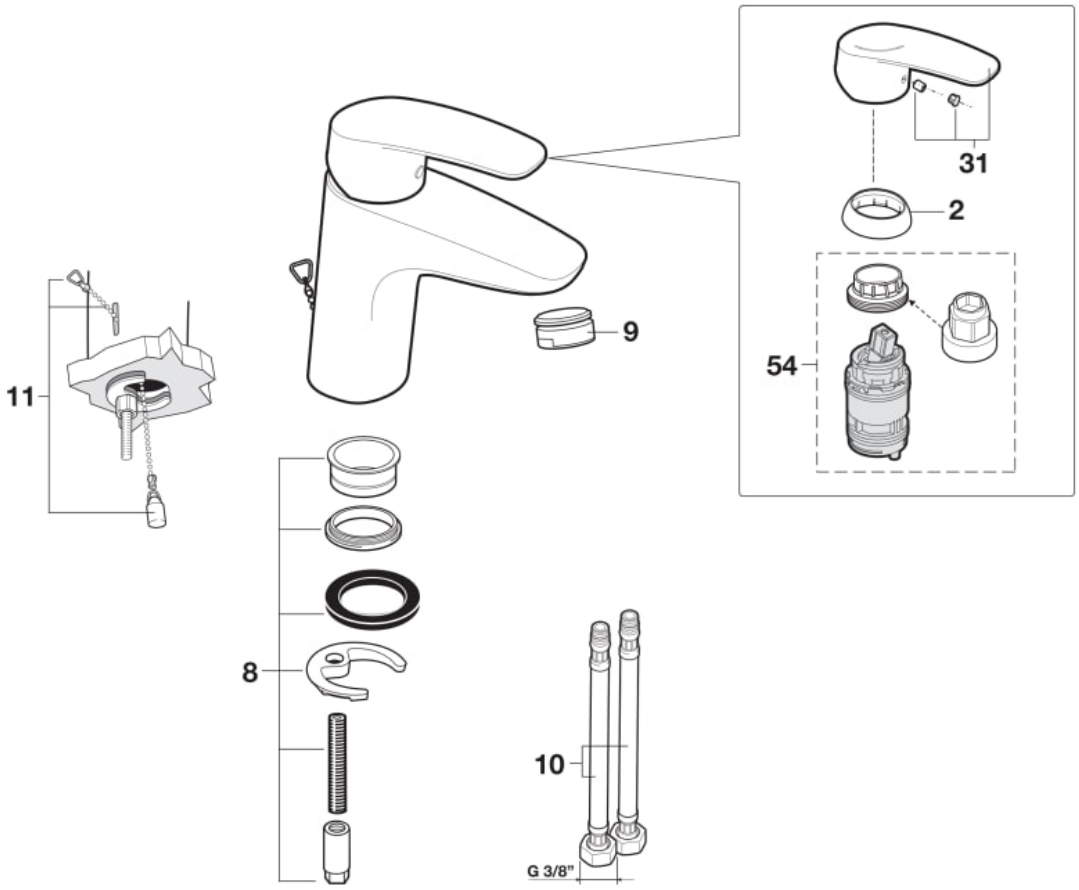

© Copyright 2026, Roca Sanitario, S.A. - All rights reserved | 28-11-2026 |
http://www.roca.com/produits/mitigeur-lavabo-chaine-retractable-cold-start-5A3198C00?sku=A5A3198C00

PIÈCES DÉTACHÉES

Bague pour robinetterie de lavabo/bidet Ø44mm Chromé	AG0085300R	2	17,40 € PVPR (TVA exclue)
Fixations pour robinet de lavabo M8x85mm	A525004403	8	7,69 € PVPR (TVA exclue)
Aérateur pour robinet M24 avec limiteur à 5L/min	AG0046600R	9	11,00 € PVPR (TVA exclue)
Flexible Ø10x3/8" L-470mm (2 un)	AG0096409R	10	13,50 € PVPR (TVA exclue)
Chaînette pour bouchon de robinet	A525004600	11	7,96 € PVPR (TVA exclue)
Manette pour robinetterie Cold Start Monodin	AG0135100R	31	15,30 € PVPR (TVA exclue)
Cartouche R33MFH avec écrous et clés	AG0200700R	54	18,80 € PVPR (TVA exclue)

© Copyright 2026, Roca Sanitario, S.A. - All rights reserved | 28-11-2026 |
http://www.roca.com/produits/mitigeur-lavabo-chaine-retractable-cold-start-5A3198C00?sku=A5A3198C00