V2

Mitigeur pour lavabo avec raccords d'alimentation flexibles



COULEURS ET FINITIONS

C0 Chromé

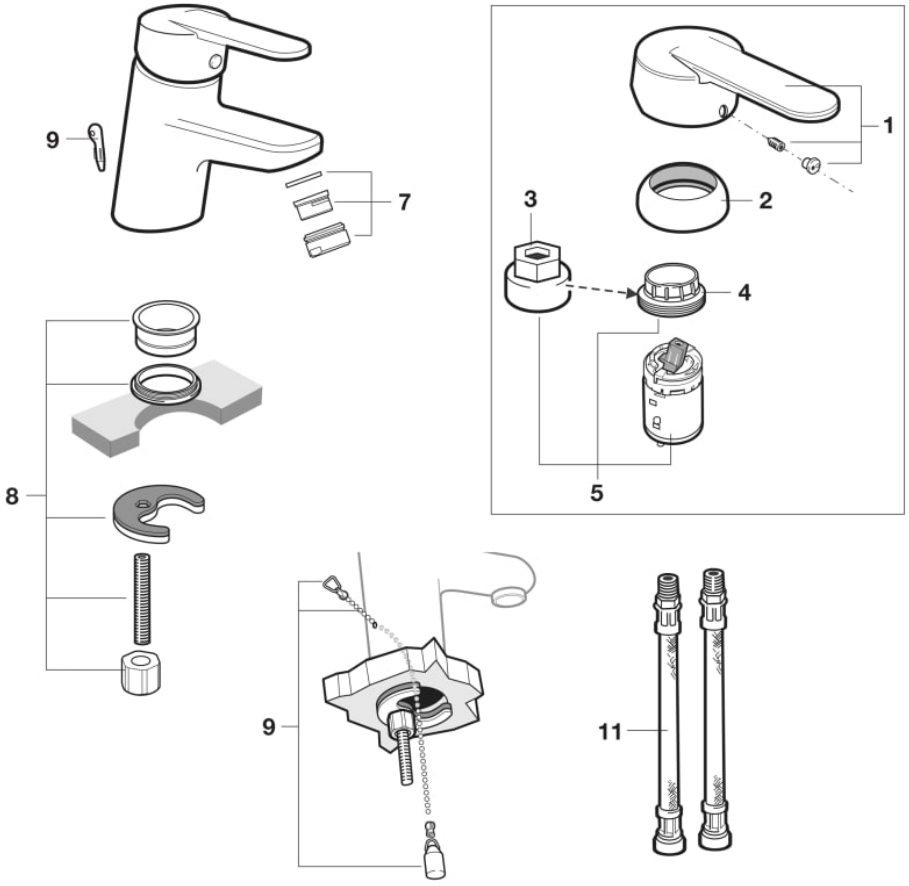

© Copyright 2026, Roca Sanitario, S.A. - All rights reserved | 23-11-2026 |
http://www.roca.com/produits/mitigeur-lavabo-raccords-d-alimentation-flexibles-5A3125C00?sku=A5A3125C00

PIÈCES DÉTACHÉES

Poignée pour robinetterie Victoria/Victoria-N	AG0003400R	1	27,60 € PVPR (TVA exclue)
Bague pour robinetterie de lavabo/bidet Ø44mm Chromé	AG0085300R	2	17,40 € PVPR (TVA exclue)
Clés pour écrous de cartouche de robinet R44	A525005407	3	7,23 € PVPR (TVA exclue)
Écrous pour cartouche de robinet PL R37/R44	A525023507	4	4,11 € PVPR (TVA exclue)
Cartouche de robinet R37 + 2 écrous + clé	AG0077807R	5	40,90 € PVPR (TVA exclue)
Aérateur pour robinet M24 Classe A	A525004700	7	7,23 € PVPR (TVA exclue)
Fixations pour robinet de lavabo M8x85mm	A525004403	8	7,69 € PVPR (TVA exclue)
Chaînette pour bouchon de robinet	A525004600	9	7,96 € PVPR (TVA exclue)
Flexible M10x3/8"H L-470mm (2 pcs)	A525020309	11	14,60 € PVPR (TVA exclue)

© Copyright 2026, Roca Sanitario, S.A. - All rights reserved | 23-11-2026 |
http://www.roca.com/produits/mitigeur-lavabo-raccords-d-alimentation-flexibles-5A3125C00?sku=A5A3125C00