ONA

Mitigeur lavabo vidage auto cold start



COULEURS ET FINITIONS

C0 Chromé

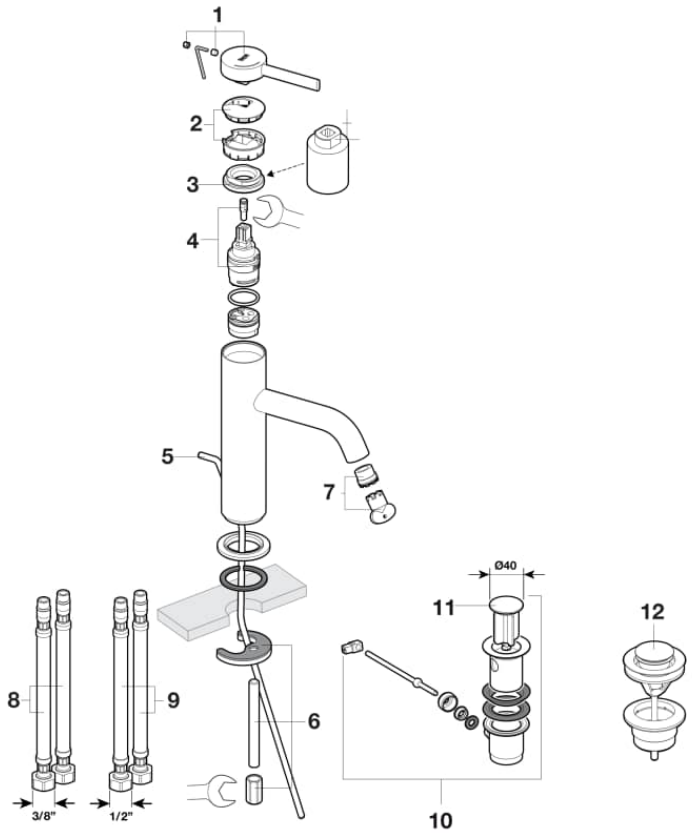

© Copyright 2026, Roca Sanitario, S.A. - All rights reserved | 23-11-2026 |
http://www.roca.com/produits/mitigeur-lavabo-vidage-auto-cold-start-5A309E..0?sku=A5A309EC00

PIÈCES DÉTACHÉES

Manette pour robinetterie de Ø38mm Cold Start Ona Chromé	AG0229800R	1		56,50 € PVPR (TVA exclue)
Capuchon pour robinetterie Ona	AG0229900R	2		28,20 € PVPR (TVA exclue)
Écrou pour cartouche M34 robinetterie Naia	AG0230000R	3		20,20 € PVPR (TVA exclue)
Cartouche mitigeur lavabo Ø27mm	AG0223200R	4		11,30 € PVPR (TVA exclue)
Tirette de vidage arrière pour robinetterie Chromé	AG0223300R	5		5,80 € PVPR (TVA exclue)
Fixation pour robinet de lavabo Chromé	AG0223400R	6		8,36 € PVPR (TVA exclue)
Aérateur caché pour robinet M16,5 avec limiteur à 5L/min	AG0122107R	7	5 l/min	9,86 € PVPR (TVA exclue)
Flexible M8x3/8"H L-600 (2 pcs)	AG0008009R	8	M8 x G 3/8"H L-600	10,30 € PVPR (TVA exclue)
Vidage automatique métallique 1 1/4" Chromé	AG0075300R	10		27,90 € PVPR (TVA exclue)
Bouchon pour vidage Ø40mm	AG0096200R	11		7,27 € PVPR (TVA exclue)

PIÈCES DÉTACHÉES AUTORISÉES

Flexible M8x1/2"H et L-450mm	AG0103808R	9	M8 x G 1/2"H L-450	1,98 € PVPR (TVA exclue)
Vidage clic-clac universel. Bonde chromée Ø40	A505400900	12	Click-clack Ø40	

© Copyright 2026, Roca Sanitario, S.A. - All rights reserved | 23-11-2026 |
http://www.roca.com/produits/mitigeur-lavabo-vidage-auto-cold-start-5A309E..0?sku=A5A309EC00