

THESIS

Lavabo monotrou à bec jet lame livré avec vidage automatique en laiton et flexibles d'alimentation

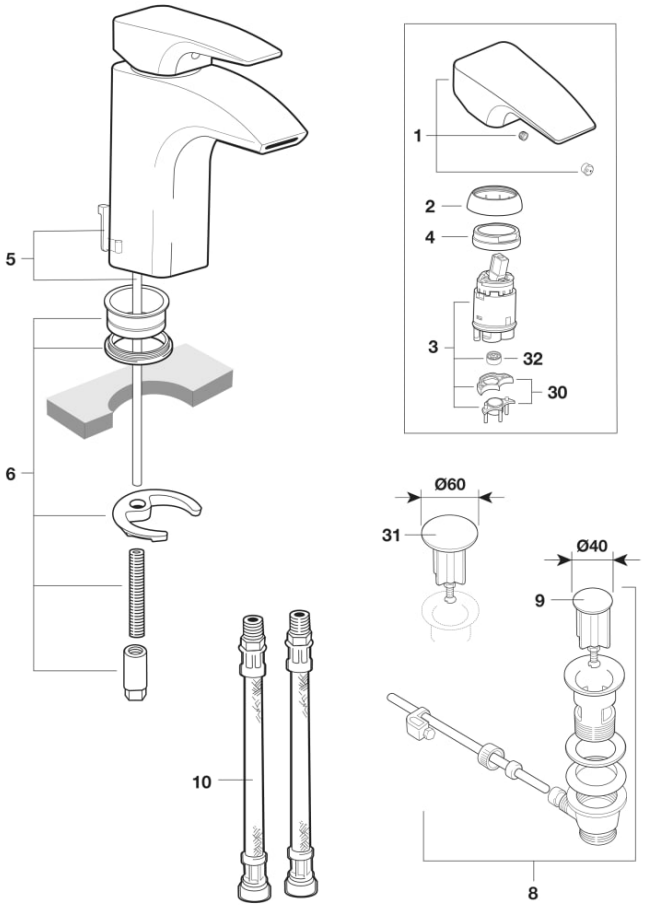

© Copyright 2026, Roca Sanitario, S.A. - All rights reserved | 23-11-2026 |
http://www.roca.com/produits/lavabo-monotrou-bec-jet-lame-livre-vidage-automatique-laiton-flexibles-d-alimentation-5A3050C00?sku=A5A3050C00

PIÈCES DÉTACHÉES

Manette pour robinetterie Thesis	A525022600	1	32,00 € PVPR (TVA exclue)
Bague pour robinetterie de lavabo/bidet Ø44mm Chromé	AG0085300R	2	17,40 € PVPR (TVA exclue)
Cartouche pour robinet de lavabo et bidet R-33	A525022907	3	20,20 € PVPR (TVA exclue)
Jeu d'écrous pour cartouche de robinetterie	A525027803	4	31,50 € PVPR (TVA exclue)
Tirettes avec tige pour vidage robinets Thesis/M2	A525023000	5	12,10 € PVPR (TVA exclue)
Set de fixation pour robinetterie M10x85 de lavabo et bidet	A525021803	6	12,90 € PVPR (TVA exclue)
Vidage automatique métallique 1 1/4" Chromé	AG0075300R	8	27,90 € PVPR (TVA exclue)
Bouchon pour vidage Ø40mm	AG0096200R	9	7,27 € PVPR (TVA exclue)
Tube flexible M10x3/8"H L-470mm avec filtres (2pcs)	AG0035509R	10	19,20 € PVPR (TVA exclue)
Régulateur de débit pour robinetterie avec support 8L	A525555307	30	9,70 € PVPR (TVA exclue)
Bonde/bouchon pour vidage automatique Chromé	AG0055800R	31	14,00 € PVPR (TVA exclue)

© Copyright 2026, Roca Sanitario, S.A. - All rights reserved | 23-11-2026 |
http://www.roca.com/produits/lavabo-monotrou-bec-jet-lame-livre-vidage-automatique-laiton-flexibles-d-alimentation-5A3050C00?sku=A5A3050C00