

ESMAI

Lavabo monotrou livré avec vidage automatique en laiton et flexibles d'alimentation

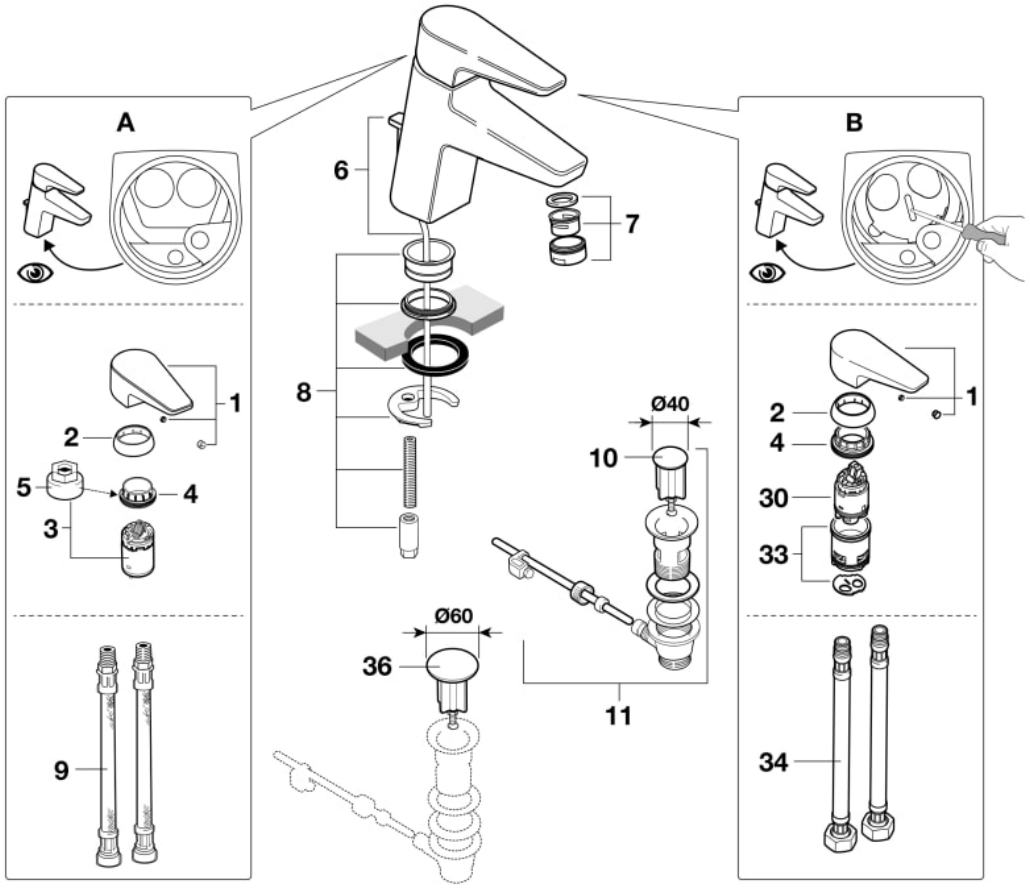

© Copyright 2026, Roca Sanitario, S.A. - All rights reserved | 23-11-2026 |
http://www.roca.com/produits/lavabo-monotrou-livre-vidage-automatique-laiton-flexibles-d-alimentation-5A3031C00?sku=A5A3031C00

PIÈCES DÉTACHÉES

Poignée pour robinetterie Esmai	A525029600	1	22,00 € PVPR (TVA exclue)
Bague pour robinetterie de lavabo/bidet Ø44mm Chromé	AG0085300R	2	17,40 € PVPR (TVA exclue)
Cartouche R-37 T + clé de montage de l'écrou	AG0053707R	3	38,00 € PVPR (TVA exclue)
Écrous pour cartouche de robinet PL R37/R44	A525023507	4	4,11 € PVPR (TVA exclue)
Clés pour écrous de cartouche de robinet R44	A525005407	5	7,23 € PVPR (TVA exclue)
Tirette de vidage automatique pour robinet	A525020600	6	8,62 € PVPR (TVA exclue)
Aérateur pour robinet M24 Classe A	A525002900	7	8,82 € PVPR (TVA exclue)
Fixations pour robinet de lavabo M8x85mm	A525004403	8	7,69 € PVPR (TVA exclue)
Flexible M10x3/8"H L-470mm (2 pcs)	A525020309	9	14,60 € PVPR (TVA exclue)
Bouchon pour vidage Ø40mm	AG0096200R	10	7,27 € PVPR (TVA exclue)
Vidage automatique métallique 1 1/4" Chromé	AG0075300R	11	27,90 € PVPR (TVA exclue)
Cartouche de robinet R-33 O + écrou M38x1,5mm	AG0141207R	30	18,60 € PVPR (TVA exclue)
Ensemble noyau monocommande R33 pour robinetterie	AG0096307R	33	6,27 € PVPR (TVA exclue)
Flexible Ø10x3/8" L-470mm (2 un)	AG0096409R	34	13,50 € PVPR (TVA exclue)
Bonde/bouchon pour vidage automatique Chromé	AG0055800R	36	14,00 € PVPR (TVA exclue)

© Copyright 2026, Roca Sanitario, S.A. - All rights reserved | 23-11-2026 |
http://www.roca.com/produits/lavabo-monotrou-livre-vidage-automatique-laiton-flexibles-d-alimentation-5A3031C00?sku=A5A3031C00