

VICTORIA (COL)

Colonne de douche thermostatique à hauteur réglable

COULEURS ET FINITIONS

C0 Chromé

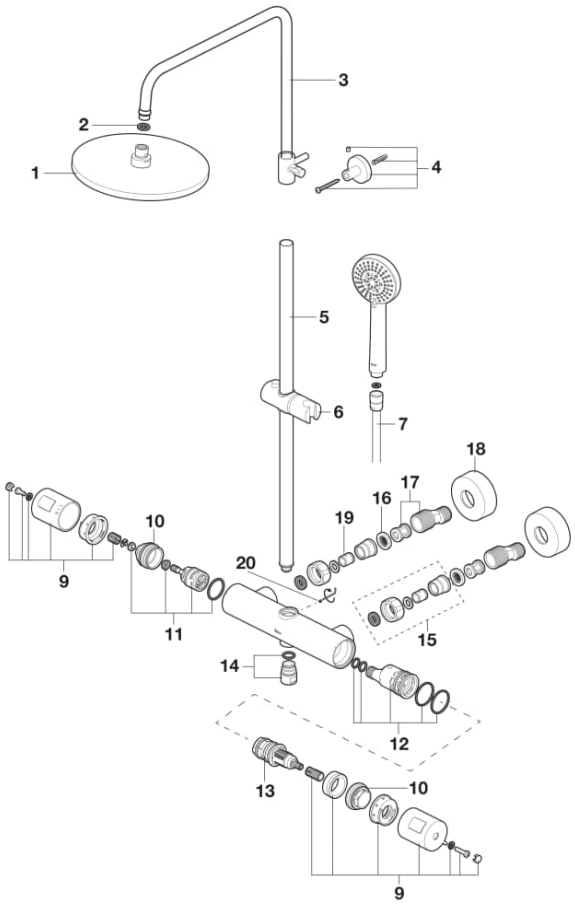

© Copyright 2026, Roca Sanitario, S.A. - All rights reserved | 28-11-2026 |
http://www.roca.com/produits/colonne-douche-thermostatique-hauteur-reglable-5A2F18C00?sku=A5A2F18C00

PIÈCES DÉTACHÉES

Pomme de douche pour colonne de douche Ø200 Chromé	AG0087300R	1		121,00 € PVPR (TVA exclue)
Joint en caoutchouc pour pomme de douche (5 un)	AG0056807R	2		4,60 € PVPR (TVA exclue)
Tube réglable pour colonne de douche	AG0220400R	3		57,30 € PVPR (TVA exclue)
Support fixe pour colonne Victoria-T Plus	AG0221700R	4		9,61 € PVPR (TVA exclue)
Tube frontal Ø23 mm colonne de douche	AG0221800R	5		30,30 € PVPR (TVA exclue)
Support pour colonne de douche	AG0220600R	6		19,70 € PVPR (TVA exclue)
Flexible de douche métallique universel 1,7m	A525009800	7		26,40 € PVPR (TVA exclue)
Poignées rotatives de réglage pour colonne de douche Victoria Chromé	AG0221600R	9		20,50 € PVPR (TVA exclue)
Écrous inverseur et indicateur température Level-T	AG0221200R	10		16,40 € PVPR (TVA exclue)
Cartouche inverseur 2 voies Rocabox	AG0131903R	11		22,00 € PVPR (TVA exclue)
Séparateur eau froide-chaude pour colonne Level-T	AG0220900R	12		4,86 € PVPR (TVA exclue)
Cartouche thermostatique pour robinet RT12 avec écrou	A525015803	13		76,20 € PVPR (TVA exclue)
Ensemble d'alimentation pour robinetterie thermostatique de douche Chromé	AG0221100R	15		85,00 € PVPR (TVA exclue)
Joints filtre anti-silice 3/4" (2 un)	A525016207	16	2 ut	2,48 € PVPR (TVA exclue)
Excentrique 1/2"x3/4" L-50mm + anti-bruit pour robinetterie (2un)	AG0156900R	17	2 ut	21,70 € PVPR (TVA exclue)
Rosaces Ø65x25mm G3/4" pour robinetterie (2 pcs) Chromé	AG0116800R	18		8,98 € PVPR (TVA exclue)
Filtre anti-retour Ø13,8mm pour robinetterie (2 pcs)	A525005507	19		7,23 € PVPR (TVA exclue)

© Copyright 2026, Roca Sanitario, S.A. - All rights reserved | 28-11-2026 |
http://www.roca.com/produits/colonne-douche-thermostatique-hauteur-reglable-5A2F18C00?sku=A5A2F18C00