T-1000

Mitigeur 1 VOIE THERMOSTATIQUE à encastrer sur ROCABOX



COULEURS ET FINITIONS

C0 Chromé

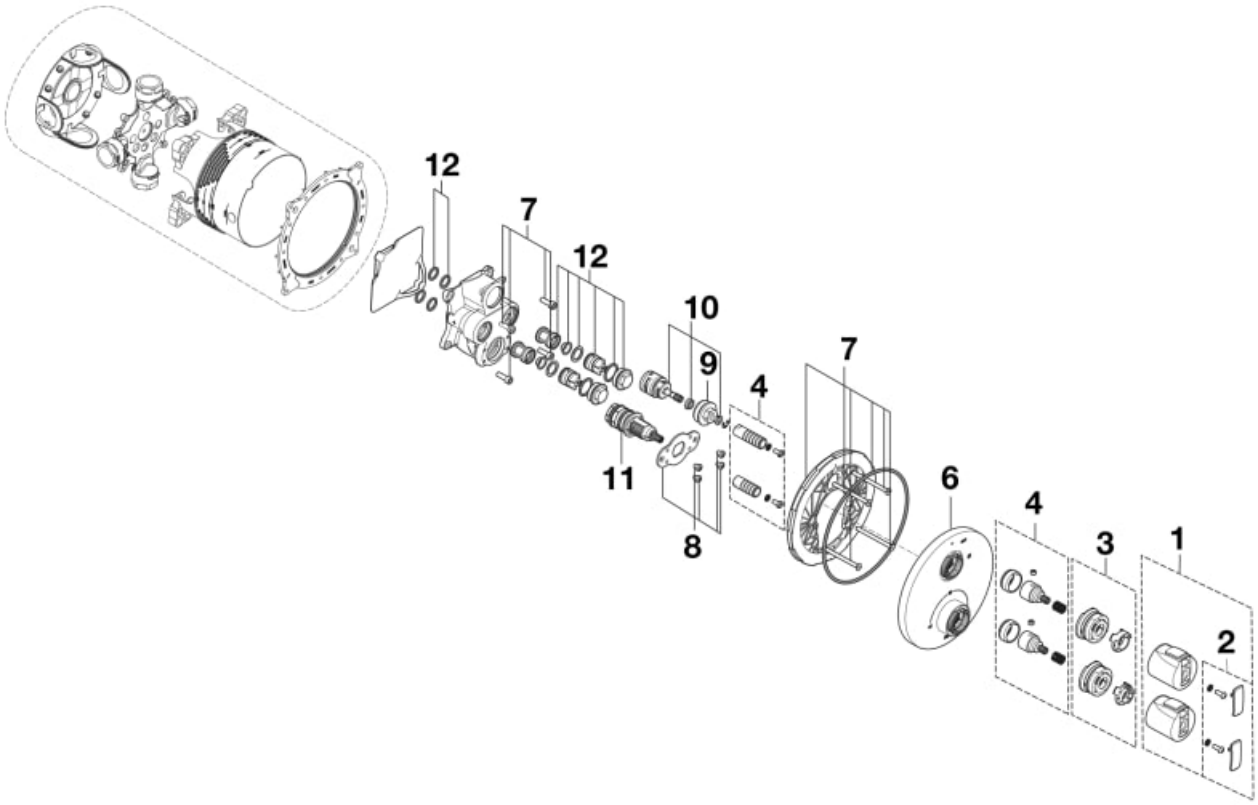

© Copyright 2026, Roca Sanitario, S.A. - All rights reserved | 23-11-2026 |
http://www.roca.com/produits/mitigeur-1voie-thermostatique-encastrer-rocabox-5A2E09..0?sku=A5A2E09C00

PIÈCES DÉTACHÉES

Poignée pour robinet thermostatique bain-douche Chromé	AG0148800R	1	18,90 € PVPR (TVA exclue)
Enjoliveur de poignée pour robinetterie thermostatique bain-douche Chromé	AG0149000R	2	3,03 € PVPR (TVA exclue)
Ensemble de raccordement 90° pour croisillon thermostatique de douche	AG0133107R	3	5,29 € PVPR (TVA exclue)
Fixations croisillons thermostatiques Rocabox	AG0132803R	4	42,60 € PVPR (TVA exclue)
Rosace pour robinetterie thermostatique encastrée bain-douche Ø160mm Chromé	AG0132900R	6	21,10 € PVPR (TVA exclue)
Fixations RocaBox	AG0120900R	7	22,70 € PVPR (TVA exclue)
Plaque de fixation pour cartouche de robinetterie Rocabox Thermostatique	AG0132003R	8	20,20 € PVPR (TVA exclue)
Écrou M28x1 pour déviateur de robinetterie	AG0030603R	9	47,30 € PVPR (TVA exclue)
Cartouche inverseur 2 voies Rocabox	AG0131903R	10	22,00 € PVPR (TVA exclue)
Cartouche thermostatique pour robinet RT12 avec écrou	A525015803	11	76,20 € PVPR (TVA exclue)
Filtre thermostatique RocaBox (2 un)	AG0132107R	12	40,50 € PVPR (TVA exclue)

© Copyright 2026, Roca Sanitario, S.A. - All rights reserved | 23-11-2026 |
http://www.roca.com/produits/mitigeur-1voie-thermostatique-encastrer-rocabox-5A2E09..0?sku=A5A2E09C00