VICTORIA (FAU)

Colonne de douche thermostatique



DIMENSIONS

Largeur	595 mm
Hauteur	1310 mm

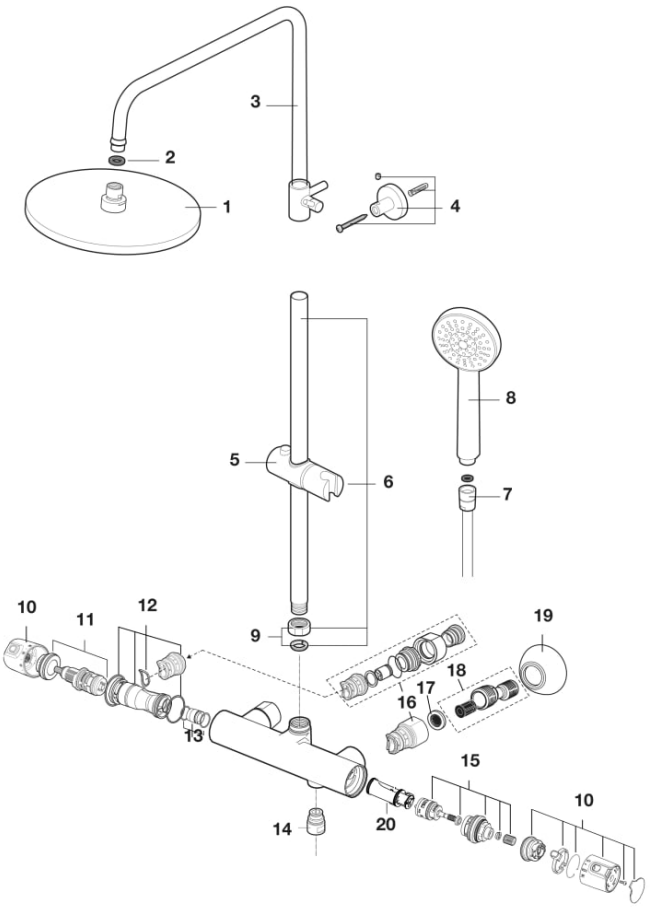

© Copyright 2026, Roca Sanitario, S.A. - All rights reserved | 28-11-2026 |
http://www.roca.com/produits/colonne-douche-thermostatique-5A2C18C00?sku=A5A2C18C00

PIÈCES DÉTACHÉES

Pomme de douche pour colonne de douche Ø200 Chromé	AG0087300R	1		121,00 € PVPR (TVA exclue)
Joint en caoutchouc pour pomme de douche (5 un)	AG0056807R	2		4,60 € PVPR (TVA exclue)
Tube réglable pour colonne de douche	AG0220400R	3		57,30 € PVPR (TVA exclue)
Fixations murale colonne bain-douche	AG0220700R	4		7,85 € PVPR (TVA exclue)
Support pour colonne de douche	AG0220600R	5		19,70 € PVPR (TVA exclue)
Tube de connexion fixe pour colonne	AG0220300R	6		41,70 € PVPR (TVA exclue)
Flexible de douche métallique universel 1,7m	A525009800	7		26,40 € PVPR (TVA exclue)
Écrou pour tube fixe de colonne de bain	AG0220500R	9		3,39 € PVPR (TVA exclue)
Poignées chaud/froid pour robinet Victoria bain-douche	AG0041600R	10		85,00 € PVPR (TVA exclue)
Cartouche thermostatique pour robinet RT12 avec écrou	A525015803	11		76,20 € PVPR (TVA exclue)
Noyau thermostatique avec joints pour robinetterie	AG0172900R	12		6,02 € PVPR (TVA exclue)
Raccord pour noyaux et joints pour robinetterie thermostatique	A525017203	13		2,67 € PVPR (TVA exclue)
Manchon connexion mitigeur thermostatique Victoria	A525016609	14		5,59 € PVPR (TVA exclue)
Inverseur 2 voies système thermostatique	AG0151300R	15		28,00 € PVPR (TVA exclue)
Ensemble d'alimentation pour mélangeur thermostatique pour robinetterie de baignoire-douche Chromé	AG0131300R	16		42,60 € PVPR (TVA exclue)
Excentrique 1/2"x3/4" L-50mm + anti-bruit pour robinetterie (2un)	AG0156900R	18	2 ut	21,70 € PVPR (TVA exclue)
Rosace pour robinet mural bain-douche 3/4 x Ø65 x 26mm (2 un)	AG0085400R	19		8,17 € PVPR (TVA exclue)
Noyau d'inverseur avec joints pour robinetterie	A525016707	20		14,50 € PVPR (TVA exclue)

© Copyright 2026, Roca Sanitario, S.A. - All rights reserved | 28-11-2026 |
http://www.roca.com/produits/colonne-douche-thermostatique-5A2C18C00?sku=A5A2C18C00