

VICTORIA (FAU)

VICTORIA-T - Colonne bain-douche thermostatique

DIMENSIONS

Largeur	562 mm
Hauteur	1545 mm

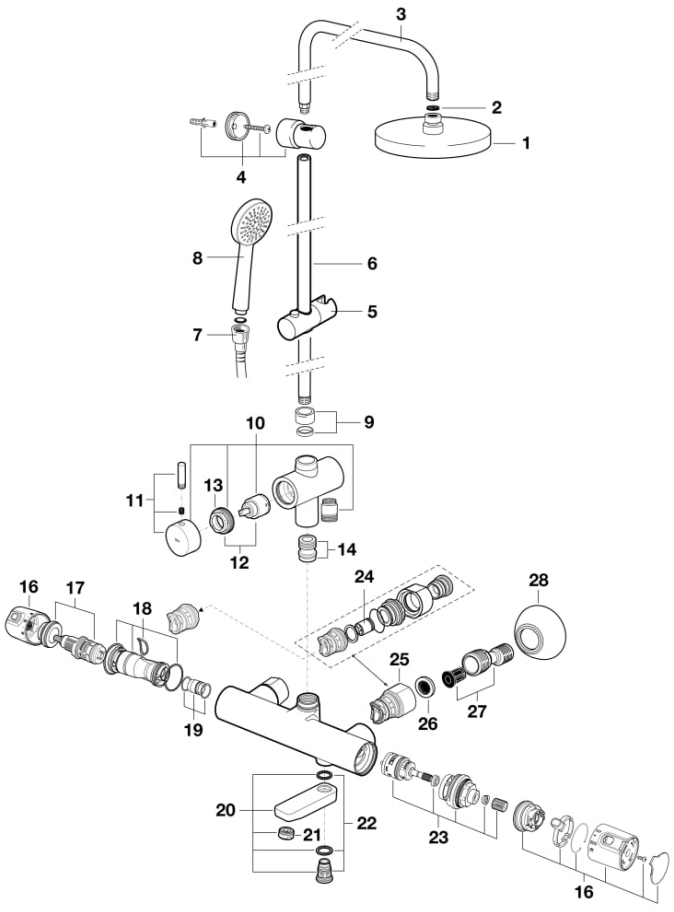

© Copyright 2026, Roca Sanitario, S.A. - All rights reserved | 28-11-2026 |
http://www.roca.com/produits/victoria-colonne-bain-douche-thermostatique-5A2718C00?sku=A5A2718C00

PIÈCES DÉTACHÉES

Pomme de douche pour colonne de douche Ø200 Chromé	AG0087300R	1		121,00 € PVPR (TVA exclue)
Joint en caoutchouc pour pomme de douche (5 un)	AG0056807R	2		4,60 € PVPR (TVA exclue)
Tube support pommeau pour colonne de douche	AG0041400R	3		74,00 € PVPR (TVA exclue)
Jeu de fixations pour tubes de colonnes de douche	AG0041300R	4		39,20 € PVPR (TVA exclue)
Support de douche pour colonne coulissante Chrome	AG0041500R	5		15,30 € PVPR (TVA exclue)
Tube frontal Ø20,6 x 1150mm pour colonne de douche	AG0087700R	6		73,60 € PVPR (TVA exclue)
Flexible de douche métallique universel 1,7m	A525009800	7		26,40 € PVPR (TVA exclue)
Écrou M26x1,5 et joint pour colonne de douche Victoria	AG0056300R	9		6,64 € PVPR (TVA exclue)
Ensemble de déviateur pour colonnes de douche	AG0077300R	10		110,00 € PVPR (TVA exclue)
Poignée inverseur pour robinetterie de colonne de douche	AG0073100R	11		8,65 € PVPR (TVA exclue)
Inverseur avec écrou pour colonne de douche	AG0073207R	12		23,30 € PVPR (TVA exclue)
Kit d'écrous de colonne Victoria/Loft	AG0073303R	13		3,85 € PVPR (TVA exclue)
Poignées chaud/froid pour robinet Victoria bain-douche	AG0038000R	16		86,70 € PVPR (TVA exclue)
Cartouche thermostatique pour robinet RT12 avec écrou	A525015803	17		76,20 € PVPR (TVA exclue)
Noyau thermostatique avec joints pour robinetterie	AG0172900R	18		6,02 € PVPR (TVA exclue)
Raccord pour noyaux et joints pour robinetterie thermostatique	A525017203	19		2,67 € PVPR (TVA exclue)
Bec inférieur pour colonne de bain et douche	AG0074800R	20		102,00 € PVPR (TVA exclue)
Kit liaison bain/douche 2 sorties pour robinetterie Victoria-T	AG0074900R	22		33,60 € PVPR (TVA exclue)
Inverseur 2 voies système thermostatique	AG0151300R	23		28,00 € PVPR (TVA exclue)
Clapet anti-retour Ø15mm (2 un)	AG0026307R	24	2 ut	5,67 € PVPR (TVA exclue)
Ensemble d'alimentation pour mélangeur thermostatique pour robinetterie de baignoire-douche Chromé	AG0131300R	25		42,60 € PVPR (TVA exclue)
Joints filtre anti-silice 3/4" (2 un)	A525016207	26	2 ut	2,48 € PVPR (TVA exclue)
Excentrique 1/2"x3/4" L-50mm + anti-bruit pour robinetterie (2un)	AG0156900R	27	2 ut	21,70 € PVPR (TVA exclue)
Rosace pour robinet mural bain-douche 3/4 x Ø65 x 26mm (2 un)	AG0085400R	28		8,17 € PVPR (TVA exclue)

© Copyright 2026, Roca Sanitario, S.A. - All rights reserved | 28-11-2026 |
http://www.roca.com/produits/victoria-colonne-bain-douche-thermostatique-5A2718C00?sku=A5A2718C00