

ATLAS

Mitigeur douche sans accessoires

COULEURS ET FINITIONS

C0 Chromé

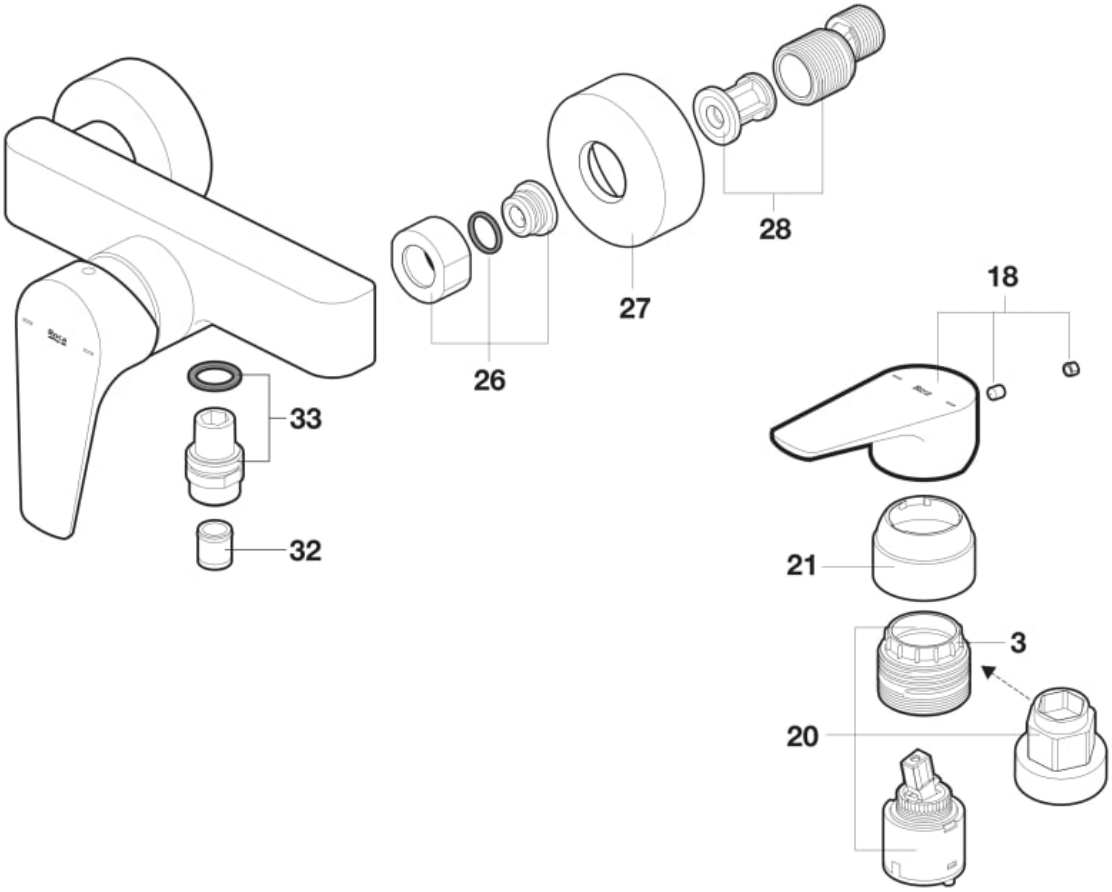

© Copyright 2026, Roca Sanitario, S.A. - All rights reserved | 23-11-2026 |
http://www.roca.com/produits/mitigeur-douche-accessoires-5A2190C00?sku=A5A2190C00

PIÈCES DÉTACHÉES

Écrous pour cartouche de robinet PL R37/R44	A525023507	3	4,11 € PVPR (TVA exclue)
Poignée Ø48mm pour robinetterie Atlas	AG0116300R	18	25,90 € PVPR (TVA exclue)
Cartouche de robinet R37 + écrou + clé	AG0110607R	20	9,70 € PVPR (TVA exclue)
Kit de bouchon de robinet Atlas	AG0116400R	21	6,00 € PVPR (TVA exclue)
Embase pour robinetterie M17x1 avec écrou 3/4"x16mm (2pcs)	A525005200	26	14,90 € PVPR (TVA exclue)
Rosaces Ø65x25mm G3/4" pour robinetterie (2 pcs) Chromé	AG0116800R	27	8,98 € PVPR (TVA exclue)
Raccord excentrique 1/2"x3/4" L50mm avec antibruit pour robinetterie (2 un)	AG0103908R	28	16,80 € PVPR (TVA exclue)
Filtre anti-retour Ø13,8mm pour robinetterie (2 pcs)	A525005507	32	7,23 € PVPR (TVA exclue)
Manchon réducteur de 24x1,5mm à 1,2" avec joint pour robinetterie Chromé	AG0036800R	33	3,09 € PVPR (TVA exclue)

© Copyright 2026, Roca Sanitario, S.A. - All rights reserved | 23-11-2026 |
http://www.roca.com/produits/mitigeur-douche-accessoires-5A2190C00?sku=A5A2190C00