T-1000

Bain douche thermostatique mural avec inverseur automatique



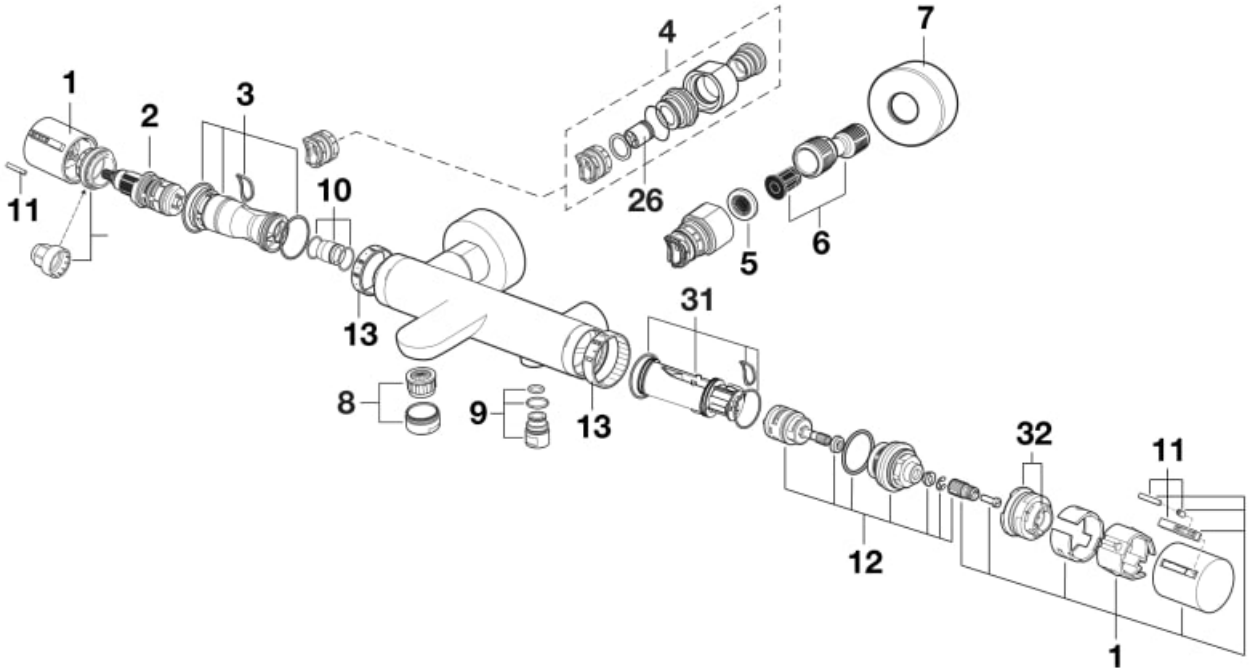

© Copyright 2026, Roca Sanitario, S.A. - All rights reserved | 23-11-2026 |
http://www.roca.com/produits/bain-douche-thermostatique-mural-inverseur-automatique-5A1209CN0?sku=A5A1209CN0

PIÈCES DÉTACHÉES

Croisillons pour robinetterie thermostatique de bain-douche Noir Titane	AG01323CNR	1		174,00 € PVPR (TVA exclue)
Cartouche thermostatique pour robinet RT12 avec écrou	A525015803	2		76,20 € PVPR (TVA exclue)
Noyau thermostatique avec joints pour robinetterie	AG0172900R	3		6,02 € PVPR (TVA exclue)
Kit d'alimentation pour mitigeur thermostatique pour robinetterie de baignoire-douche Noir Titane	AG01313CNR	4		60,20 € PVPR (TVA exclue)
Joints filtre anti-silice 3/4" (2 un)	A525016207	5	2 ut	2,48 € PVPR (TVA exclue)
Excentrique 1/2"x3/4" L-50mm + anti-bruit pour robinetterie (2un)	AG0156900R	6	2 ut	21,70 € PVPR (TVA exclue)
Rosaces Ø65x25mm G3/4" pour robinetterie (2pcs) Noir Titane	AG01168CNR	7		67,10 € PVPR (TVA exclue)
Aérateur pour robinet M24 Titane Noir	AG00294CNR	8		7,83 € PVPR (TVA exclue)
Manchon connexion mitigeur thermostatique Victoria	A525016609	9		5,59 € PVPR (TVA exclue)
Raccord pour noyaux et joints pour robinetterie thermostatique	A525017203	10		2,67 € PVPR (TVA exclue)
Repères de croisillon pour robinetterie	AG0091307R	11		35,80 € PVPR (TVA exclue)
Inverseur 2 voies système thermostatique	AG0151300R	12		28,00 € PVPR (TVA exclue)
Bague de température et débit pour robinetterie bain-douche 1000-T/Even-T	AG0096707R	13		19,10 € PVPR (TVA exclue)
Clapet anti-retour Ø15mm (2 un)	AG0026307R	26	2 ut	5,67 € PVPR (TVA exclue)
Noyau d'inverseur avec joints pour robinetterie	A525016707	31		14,50 € PVPR (TVA exclue)
Ensemble de connexion pour poignée T-1000 Square	AG0160100R	32		3,23 € PVPR (TVA exclue)

© Copyright 2026, Roca Sanitario, S.A. - All rights reserved | 23-11-2026 |
http://www.roca.com/produits/bain-douche-thermostatique-mural-inverseur-automatique-5A1209CN0?sku=A5A1209CN0