T-2000

Bain-douche thermostatique à encastrer 2 voies 1/2" - 1/2" avec inverseur-régulateur de débit, à installer impérativement avec la RocaBox A525869403



COULEURS ET FINITIONS

C0 Chromé

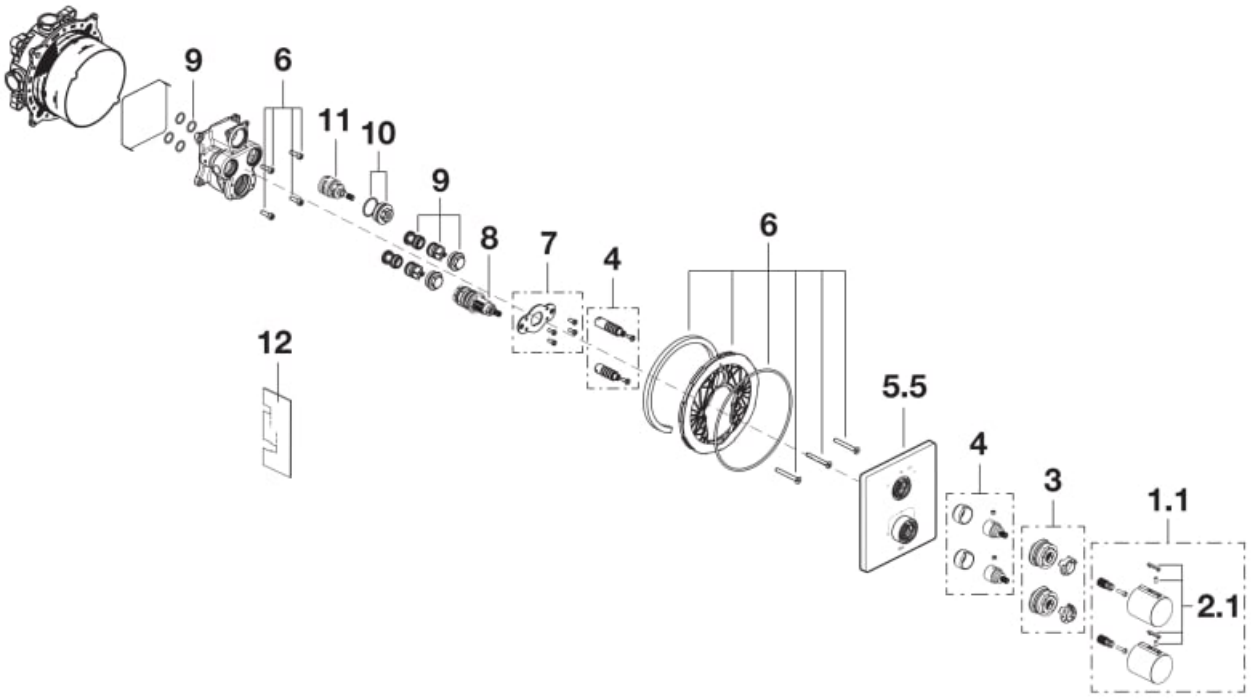

© Copyright 2026, Roca Sanitario, S.A. - All rights reserved | 23-11-2026 |
http://www.roca.com/produits/bain-douche-thermostatique-encastrer-2voies-2inverseur-regulateur-debit-installer-imperativement-rocabox-a525869403-5A0C88C00?sku=A5A0C88C00

PIÈCES DÉTACHÉES

Croisillons pour robinetterie thermostatique de bain-douche Chromé	AG0132300R	1.1	107,00 € PVPR (TVA exclue)
Repères de croisillon pour robinetterie	AG0091307R	2.1	35,80 € PVPR (TVA exclue)
Ensemble de connexion 90° pour poignée de robinet thermostatique encastré	AG0132407R	3	5,29 € PVPR (TVA exclue)
Fixations croisillons thermostatiques Rocabox	AG0132803R	4	42,60 € PVPR (TVA exclue)
Rosace rectangulaire 160x180mm pour bain/douche T-2000 Rocabox	AG0134200R	5.5	35,80 € PVPR (TVA exclue)
Fixations RocaBox	AG0120900R	6	22,70 € PVPR (TVA exclue)
Plaque de fixation pour cartouche de robinetterie Rocabox Thermostatique	AG0132003R	7	20,20 € PVPR (TVA exclue)
Cartouche thermostatique pour robinet RT12 avec écrou	A525015803	8	76,20 € PVPR (TVA exclue)
Filtre thermostatique RocaBox (2 un)	AG0132107R	9	40,50 € PVPR (TVA exclue)
Écrou M28x1 pour déviateur de robinetterie	AG0030603R	10	47,30 € PVPR (TVA exclue)
Cartouche inverseur 2 voies Rocabox	AG0131903R	11	22,00 € PVPR (TVA exclue)
Gabarit de montage pour robinetterie Rocabox TE	AG0132707R	12	4,33 € PVPR (TVA exclue)

© Copyright 2026, Roca Sanitario, S.A. - All rights reserved | 23-11-2026 |
http://www.roca.com/produits/bain-douche-thermostatique-encastrer-2voies-2inverseur-regulateur-debit-installer-imperativement-rocabox-a525869403-5A0C88C00?sku=A5A0C88C00